Товариство з обмеженою відповідальністю «УКРОП.»

5,56 мм автоматична гвинтівка
UAR-15, UAR-15S1, UAR-15S та UAR-15SM

Настанова щодо експлуатування

ДЛЯ ВИКОРИСТАННЯ В УЧБОВОМУ ПРОЦЕСІ

Підпис і дата
Інв. № дубл.
Зам. інв. №
Підпис і дата
Інв. № правдн.

Зміст

Розділ 1. Загальні відомості 3

1.1 Призначення 3

1.2 Основні технічні характеристики 5

1.3 Комплект постачання 6

Розділ 2. Порядок експлуатації та обслуговування 10

2.1 Поняття про будову гвинтівки та роботу її частин 10

2.2 Принцип роботи автоматики 12

2.3 Розбирання та збирання гвинтівки 15

2.3.1. Порядок неповного розбирання гвинтівки 15

2.3.2. Порядок збирання гвинтівки після неповного розбирання 21

2.4 Робота частин і механізмів 24

2.5 Використання деталей що входять до складу ЗІП 32

2.6 Аксесуари гвинтівки та їх призначення 39

2.7 Догляд за гвинтівкою 54

2.8 Порядок технічного обслуговування гвинтівки 56

Розділ 3. Транспортування та зберігання 60

Розділ 4. Гарантійні зобов'язання 61

Додаток 1. Засоби чищення та обслуговування 62

Додаток 2. Індивідуальний комплект ЗІП 66

Додаток 3. Комплект додатковий для обслуговування 67

Додаток 4. Склад комплекту групового ЗІП на 30 виробів 69

ДЛЯ ВИКОРИСТАННЯ В УЧБОВОМУ ПРОЦЕСІ

Розділ 1. Загальні відомості

Користувач не може бути допущений до експлуатації гвинтівки без ретельного вивчення даної Настанови.

1.1 Призначення

5,56 мм автоматична гвинтівка UAR-15, UAR-15S1, UAR-15S та UAR-15SM являє собою індивідуальну стрілецьку нарізну зброю призначену для ураження живої сили противника.

Для стрільби з гвинтівки застосовуються боєприпаси 5,56х45 НАТО.

КАТЕГОРИЧНО ЗАБОРОНЕНО ВИКОРИСТАННЯ ПАТРОНІВ НЕ ЗАВОДСЬКОГО ВИРОБНИЦТВА.

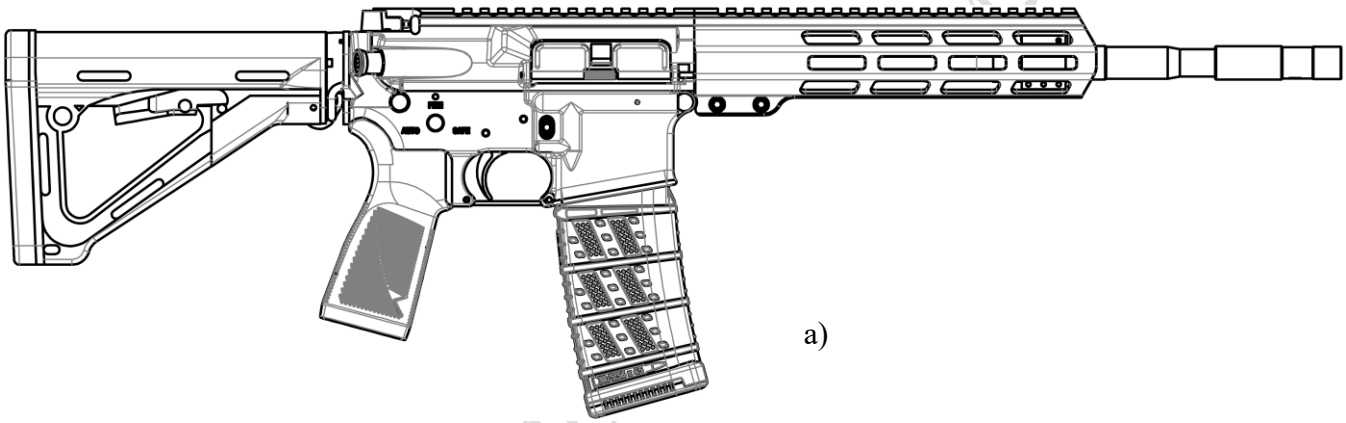

а)

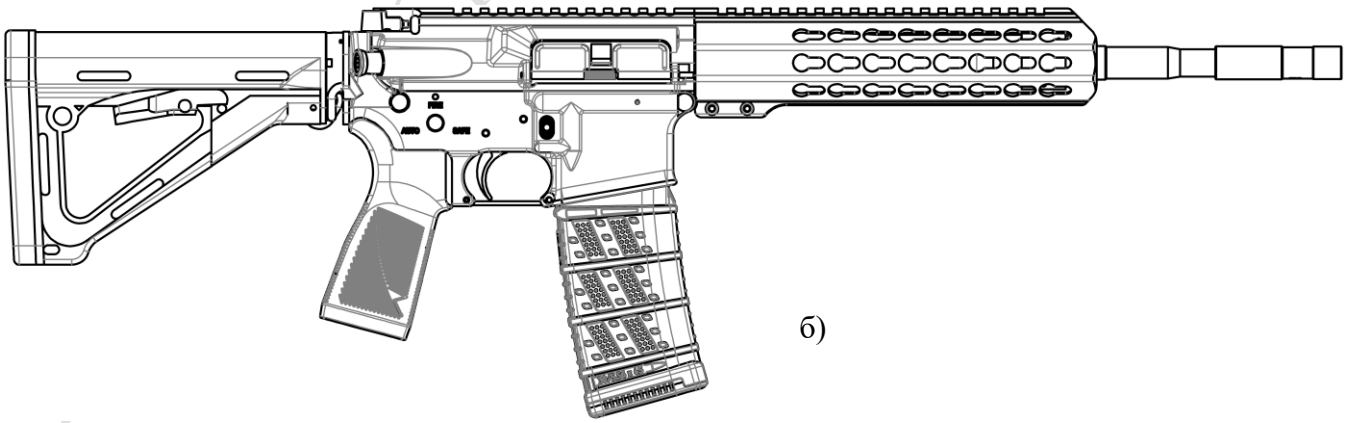

б)

Рисунок 1. Загальний вигляд гвинтівки:
а) з цівкою що має пази кріплення типу M-LOK;
б) з цівкою що має пази кріплення типу KeyMod.

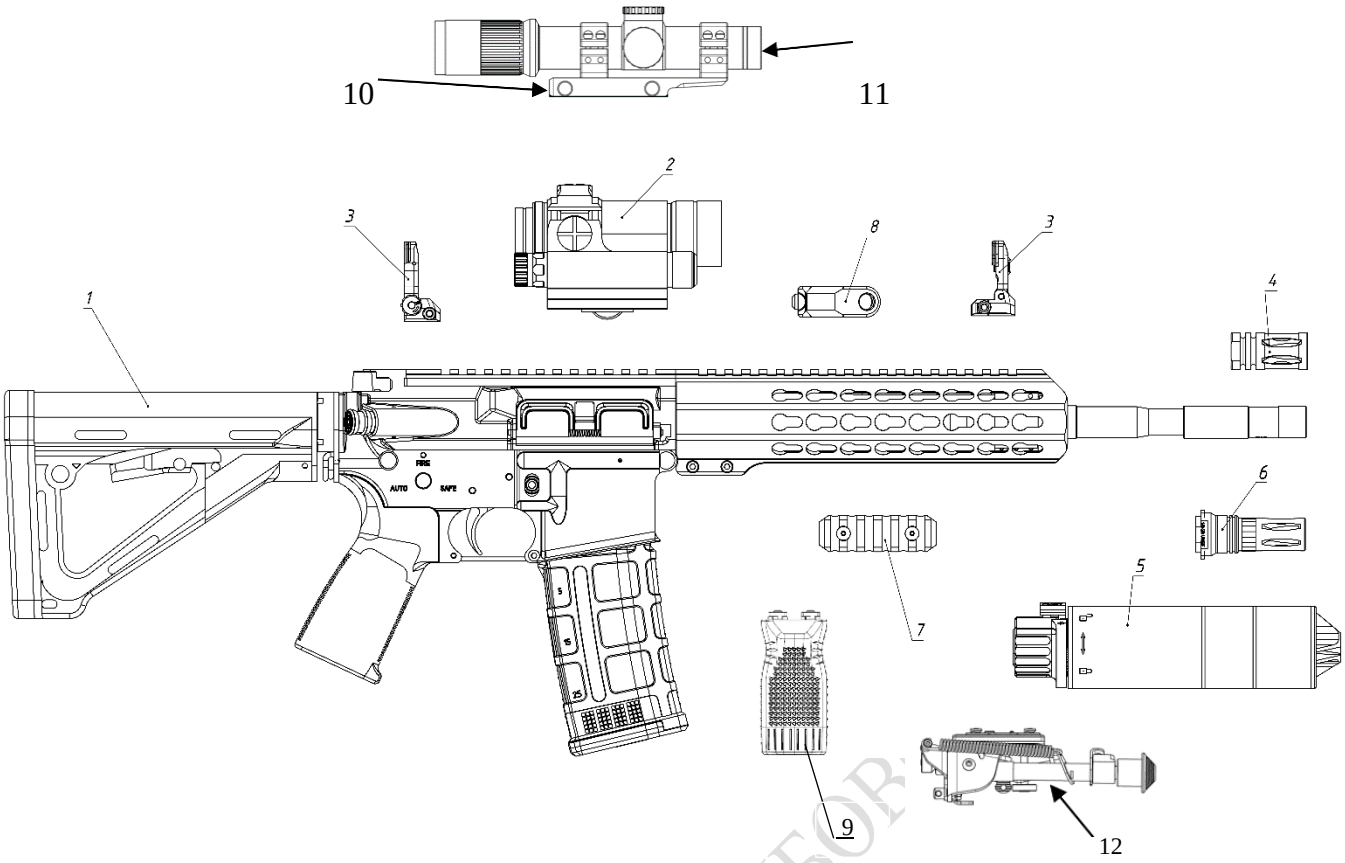

Рисунок 2. Гвинтівка та аксесуари:
1 – гвинтівка в зборі; 2 – коліматорний приціл з проставкою;
3 – механічні прицільні пристрої; 4 – щільовий полум’ягасник А2;
5 – швидкоз′ємний прилад зменшення рівня звуку пострілу (ПЗРЗП);
6 – спеціальний дульний пристрій (полум’ягасник), на який встановлюється швидкоз’ємний ПЗРЗП;
7 – планка Пікатінні на цівку з відповідним типом кріплення;
8 – антабка для кріплення ременя передня, 9 – руків’я перенесення вогню,
10* – кронштейн, 11* – оптичний приціл, 12*– сошка.
*використовується тільки з UAR-15SM.

Стрільба з гвинтівки здійснюється одиночними пострілами, або чергою. Перезаряджання гвинтівки здійснюється за допомогою енергії порохових газів, які відводяться з каналу ствола. Подача патронів під час стрільби здійснюється з коробчастого знімного магазину місткістю 30 патронів. З UAR-15SM також використовуються магазини місткістю 10 та 20 патронів.

ДЛЯ ВИКОРИСТАННЯ В УЧБОВ

1.2. Основні технічні характеристики

Основні технічні характеристики гвинтівки наведено в таблиці 1:

Таблиця 1

Параметр	**Значення**			
Індекс	**UAR-15S1**	**UAR-15S**	**UAR-15**	**UAR-15SM**
Позначення	**АУАГ 211.00.00.000 -01**	**АУАГ 211.00.00.000 -02**	**АУАГ 211.00.00.000**	**АУАГ 211.00.00.000 -03**
Калібр патрону що використовується, мм	5,56х45			
Діаметр каналу ствола, мм	$5,56^{+0,04}$			
Загальна довжина ствола, мм, не менше	263	289	365	403
Довжина нарізної частини ствола, мм, не менше	223	249	325	363
Крок нарізів, мм	178			
Загальна довжина гвинтівки, мм, не більше*	783	816	890	930
Темп стрільби, пострілів/хв.**	700…950			
Практична скорострільність, пострілів/хв., не менше: - при стрільбі одиночними пострілами - при стрільбі чергами	 40 100			
Дальність ефективної стрільби, м:**	400-500	400-500	500-600	550-650
Купчастість** стрільби на відстані 100м, мм: r_{50} , не більше D_{100} , не більше	 44 110	 40 100	 35 88	 33 83
Початкова швидкість кулі, м/с:**	830 ± 60	830 ± 60	860 ± 60	900 ± 60
Зусилля для зняття запобіжника, Н, не більше	30			
Зусилля для натискання спускового важеля у межах, Н	15-45			
Місткість магазина, патронів:	30			
Загальна маса, кг не більше ***	2,85	2,9	3,0	3,1

* Без дульних насадок, із зсунутим прикладом.
** Приблизне значення, залежить від технічних характеристик патрона. Найкращий результат купчастості з UAR-15SM досягається при використанні матчевих боєприпасів з вагою кулі в діапазоні 69…80 гран.
*** Без дульних насадок, прицільних пристосувань, магазину та ременів для перенесення.

ДЛЯ ВИКОРИСТАННЯ В УЧБОВОМУ ПРОЦЕСІ

1.3 Комплект постачання

1.3.1 Базовий комплект гвинтівки UAR-15, UAR-15S1 та UAR-15S наведений в таблиці 2:

Таблиця 2

№	Позначення	Найменування	Кількість (од.)	Примітка
1	АУАГ 211.00.00.000	5,56 мм автоматична гвинтівка UAR-15**	1	Поставляється у зборі
	АУАГ 211.00.00.000-01	5,56 мм автоматична гвинтівка UAR-15S1**		
	АУАГ 211.00.00.000-02	5,56 мм автоматична гвинтівка UAR-15S**		
2	АУАГ 5.003.00.000-09	Комплект постачання ****		Згідно договору постачання
2.1	АУАГ 9.187.00.000	Планка коротка KeyMod	2	Згідно договору постачання
	АУАГ 9.222.00.000-01	Планка коротка M-LOK		
	АУАГ 9.260.00.000	Планка M-LOK UPM-6		
2.2	MAG 247 / MAG 248	Мушка складана пластикова / Цілик складаний пластиковий	1***	Згідно договору постачання
	ЩИЦГ.301535.254 / ЩИЦГ.301535.255	Мушка складна ФОРТ-МС1 / Цілик складний ФОРТ-ЦС1		
	19-088-09166	Daniel Defense Fixed Front / Rear Sight Combo		
	MAG 275 / MAG 276 або MAG 527	Мушка складана сталева / Цілик складаний сталевий або Цілик складаний сталевий з регулюванням		
2.3	MAG 557	Магазин пластиковий	6***	Тип та виробник згідно договору постачання
	MAG 556	Магазин пластиковий з вікном		
	АУАГ 9.232.00.000	Магазин UM-5.30		
2.4	MAG 514	Ремінь для перенесення гвинтівки	1***	Тип та виробник згідно договору постачання
	UA 281-500107			
	NRK10M-15			
	UA 281-50245-21			
	NRK15-11			
2.5	UA 281-500113	Підсумок для перенесення 2-х магазинів	3	Тип та виробник згідно договору постачання
	NRK15-20			
	UA 281-500116	Підсумок для перенесення 3-х магазинів	2	
	NRK15-21			
	UA 281-500115	Підсумок для перенесення 4-х магазинів	1	
	NRK15-10			
2.6	MAG 502	Антабка для кріплення ременю передня	1***	Тип та виробник згідно договору постачання
2.7	12172	Коліматорний приціл з проставкою, кріпленням та гумовими кришками: Aimpoint Comp M4	1***	Згідно договору постачання
	200212	Коліматорний приціл з проставкою, кріпленням та гумовими кришками: Aimpoint T-2 Micro		
2.8	АУАГ 9.065.00.000-09	Засоби чищення та обслуговування	1	Згідно договору постачання
2.9	АУАГ 9.001.00.000	Дульний пристрій: ПЗРЗП-Ш 5,56	1	Згідно договору постачання
	06-048-09110	Дульний пристрій: Полумя'гасник щільовий А2		

ДЛЯ ВИКОРИСТАННЯ В УЧБОВОМУ ПРОЦЕСІ

2.10	UA 281-50246 NRK15-19	Підсумок для ПЗРЗП-Ш 5,56		1	Входить до складу ПЗРЗП-Ш 5,56
2.11	UA 281-500117 NRK15-23	Сумка-підсумок для пустих магазинів		1	Згідно договору постачання
2.12	UA 281-500118 NRK15-22	Сумка-підсумок для додаткового БК		1	Згідно договору постачання
2.13	MAG 412	Руків'я перенесення вогню на планку Пікатінні		1***	Згідно договору постачання
	MAG 597	Руків'я перенесення вогню з кріпленням M-LOK			
	MAG 598				
	АУАГ 9.245.00.000	Руків'я перенесення вогню UG-2			
2.14	ЗБ2/6Л	Транспортна тара*	Ящик дерев'яний	1/6	Згідно договору постачання
	ЗБ2/12Л			1/12	
	СП-15		Коробка картонна	1	
3	АУАГ 5.012.00.000	Комплект додатковий для обслуговування КДО-20 (5,56мм)		1	Згідно договору постачання
4	АУАГ 9.158.00.000 АУАГ 9.186.00.000	Індивідуальний комплект ЗІП		1	Згідно договору постачання
5	АУАГ 9.217.00.000	Груповий комплект ЗІП		1 на 30 виробів	Згідно договору постачання
6	АУАГ 211.00.00.000 НЕ	Настанова щодо експлуатування		1	Згідно договору постачання
7	АУАГ 211.00.00.000 ФО	Формуляр		1	Згідно договору постачання

Повний комплект постачання вказано у формулярі.

* Комплектація узгоджується із замовником.

** Гвинтівка оснащена прикладом, пістолетним руків'ям, цівкою, руків'ям перезаряджання, магазином, ударно-спусковим механізмом та антабкою (марка, тип та виробник додатково узгоджується з замовником та фіксується в договорі постачання).

*** Тип та виробник аксесуарів окремо узгоджується з замовником та фіксується в договорі постачання.

1.3.2. Базовий комплект гвинтівки UAR-15SM наведений в таблиці 2.1:

Таблиця 2.1

№	Позначення	Найменування	Кількість (од.)	Примітка
1	АУАГ 211.00.00.000-03	5,56 мм автоматична гвинтівка UAR-15SM**	1	Поставляється у зборі
2	АУАГ 5.017.00.000	Комплект постачання ****		Згідно договору постачання
2.1	АУАГ 9.222.00.000-01	Планка коротка M-LOK	2	Згідно договору постачання
	АУАГ 9.260.00.000	Планка M-LOK UPM-6		
2.2	MAG 247 / MAG 248	Мушка складана пластикова / Цілик складаний пластиковий	1***	Згідно договору постачання
	ЩИЦГ.301535.254 / ЩИЦГ.301535.255	Мушка складна ФОРТ-МС1 / Цілик складний ФОРТ-ЦС1		
	19-088-09166	Daniel Defense Fixed Front / Rear Sight Combo		
	MAG525 / MAG526	Мушка складана бокова, сталь / Цілик складаний боковий, сталь		
	MAG 275 / MAG 276 або MAG 527	Мушка складана сталева / Цілик складаний сталевий або Цілик складаний сталевий з регулюванням		

ДЛЯ ВИКОРИСТАННЯ В УЧБОВОМУ ПРОЦЕСІ

№	Позначення	Найменування	Кількість (од.)	Примітка
2.3	MAG 557	Магазин пластиковий	4***	Згідно договору постачання
	MAG 556	Магазин пластиковий з вікном		
	АУАГ 9.232.00.000	Магазин UM-5.30		
2.4	MAG 559	Магазин пластиковий 10 зарядний	2***	Згідно договору постачання
2.5	MAG 560	Магазин пластиковий 20 зарядний	2***	Згідно договору постачання
2.6	MAG 514	Ремінь для перенесення гвинтівки	1***	Тип та виробник згідно договору постачання
	UA 281-500107			
	NRK10M-15			
	UA 281-50245-21			
	NRK15-11			
2.7	UA 281-500113	Підсумок для перенесення 2-х магазинів	2	Тип та виробник згідно договору постачання
	NRK15-20			
	UA 281-500116	Підсумок для перенесення 3-х магазинів	1	
	NRK15-21			
	UA 281-500115	Підсумок для перенесення 4-х магазинів	1	
	NRK15-10			
2.8	NRK15-25	Підсумок для 2-х магазинів на 20 патронів	1	
2.9	NRK15-24	Підсумок для 2-х магазинів на 10 патронів	1	
2.10	MAG 502	Антабка для кріплення ременю передня	1***	Згідно договору постачання
2.11	115045	Оптичний приціл: Leupold Mark6	1***	Згідно договору постачання
	RZR-16009	Оптичний приціл: Vortex Razor HD Gen II-E 1-6x24		
	RZR-11002	Оптичний приціл: Vortex Razor HD Gen III 1-10x24		
2.12	АУАГ 9.036.00.000-06	Кронштейн кріплення оптичного прицілу	1***	Згідно договору постачання
	АУАГ 9.036.00.000-09			
	АУАГ 9.036.00.000-22			
2.13	HBSBRM	Сошка HARRIS S MODEL BRM	1	Згідно договору постачання
2.14	MAG 609	Адаптер M-LOK для сошки	1	Згідно договору постачання
2.15	АУАГ 9.065.00.000 -11	Засоби чищення та обслуговування	1	Згідно договору постачання
2.16	АУАГ 9.001.00.000	Прилад зменшення рівня звуку пострілу швидкоз'ємний 5,56 (ПЗРЗП-Ш 5,56)	1	Згідно договору постачання
2.17	UA 281-50246	Підсумок для ПЗРЗП-Ш 5,56	1	Входить до складу ПЗРЗП-Ш 5,56
	NRK15-19			
2.18	UA 281-500117	Сумка-підсумок для пустих магазинів	1	Згідно договору постачання
	NRK15-23			
2.19	UA 281-500118	Сумка-підсумок для додаткового БК	1	Згідно договору постачання
	NRK15-22			
2.20	UA 281-500109	Сумка транспортна для підсумків	1	Згідно договору постачання
	NRK10M-17			
2.21	UA 281-500108	Чохол транспортний польовий	1	Згідно договору постачання
	NRK10M-16			

ДЛЯ ВИГОРИСТАННЯ В УЧБОВОМУ ПРОЦЕСІ

2.22	MAG 412	Руків'я перенесення вогню на планку Пікатінні		1***	Згідно договору постачання
	MAG 597	Руків'я перенесення вогню Кріпленням типу M-LOK			
	MAG 598				
	АУАГ 9.245.00.000	Руків'я перенесення вогню UG-2			
2.23	ЗБ1/4М	Транспортна тара*	Ящик дерев'яний	1/4	Згідно договору постачання
	СП-15		Коробка картонна	1	
3	АУАГ 5.012.00.000	Комплект додатковий для обслуговування КДО-20 (5,56мм)		1	Згідно договору постачання
4	АУАГ 9.158.00.000	Індивідуальний комплект ЗІП		1	Згідно договору постачання
	АУАГ 9.186.00.000				
5	АУАГ 9.217.00.000	Груповий комплект ЗІП		1/30 виробів	Згідно договору постачання
6	АУАГ 211.00.00.000 НЕ	Настанова щодо експлуатування		1	Згідно договору постачання
7	АУАГ 211.00.00.000-03 ФО	Формуляр		1	Згідно договору постачання

Повний комплект постачання вказано у формулярі.

* Комплектація узгоджується із замовником.

** Гвинтівка оснащена прикладом, пістолетним руків'ям, цівкою, руків'ям перезаряджання, магазином, ударно-спусковим механізмом та антабкою (марка, тип та виробник додатково узгоджується з замовником та фіксується в договорі поставки).

*** Тип та виробник аксесуарів окремо узгоджується з замовником та фіксується в договорі поставки.

За домовленістю із замовником, гвинтівка може бути додатково укомплектована магазинами, ременями для перенесення, дульними пристроями, додатковими антабками кріплення ременя або сошки, прицілами, кронштейнами для кріплення прицілів, підсумками для перенесення магазинів та іншого спорядження, чохлами та ящиками для транспортування, комплектами засобів для чищення та обслуговування, комплектами ЗІП тощо, марка, виробник та характеристики яких узгоджуються із замовником та фіксуються в договорі поставки.

Примітка:

За окремою вимогою замовника додатково до комплекту постачання можуть бути включені: пристрій для фіксації ствольної коробки під час чищення, вставка у раму верхню для чищення ствола, патрон учбовий для холостих тренувань.

ДЛЯ ВИКОРИСТАННЯ В УЧБОВОМУ ПРОЦЕСІ

Розділ 2. Порядок експлуатації та обслуговування

2.1 Поняття про будову гвинтівки та роботу її частин

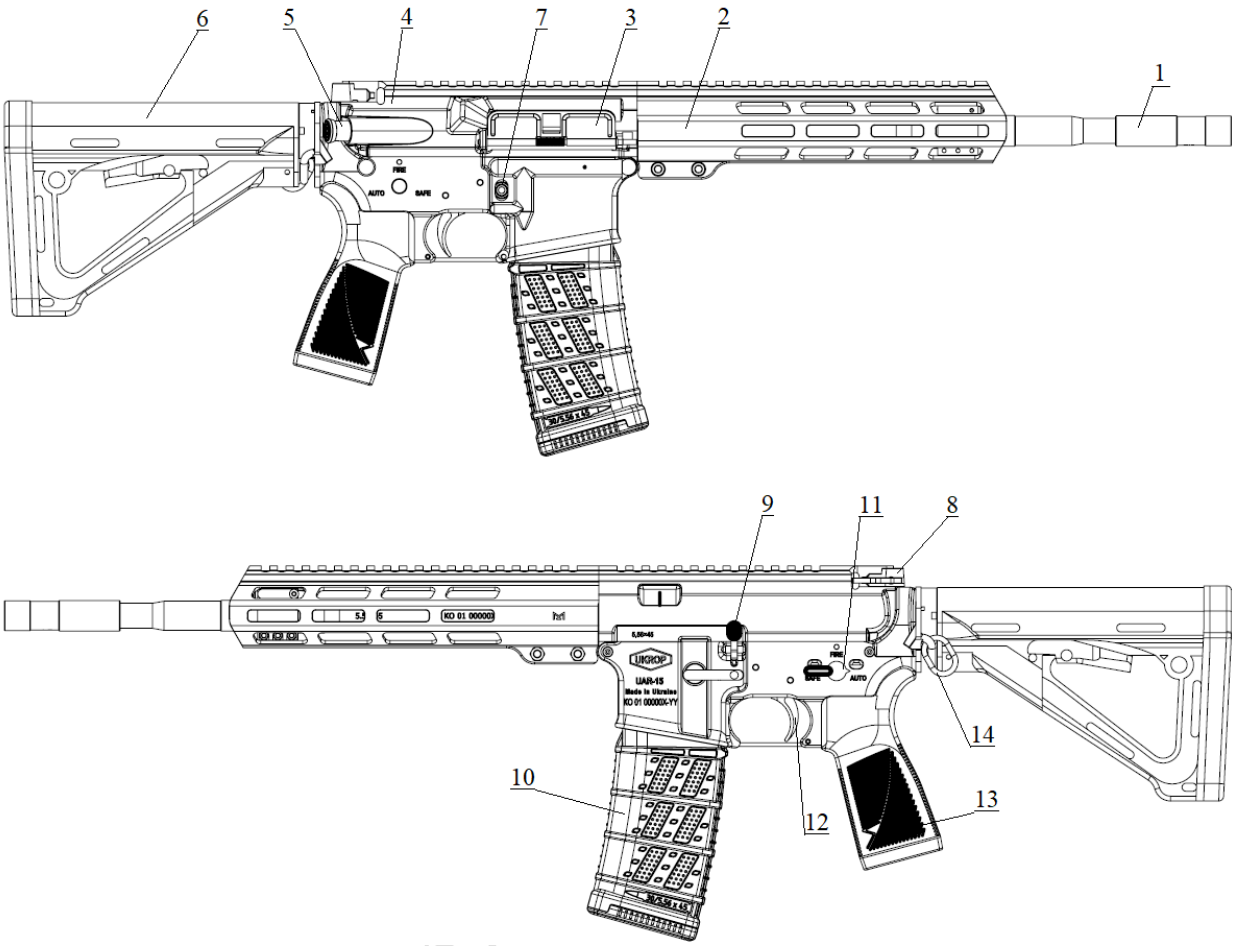

Рисунок 3. Органи керування та елементи будови:
1 – ствол; 2 – цівка; 3 – кришка, що закриває екстракційне вікно; 4 – рама верхня; 5 – кнопка досилача; 6 – приклад; 7 – кнопка застібки магазина; 8 – руків'я перезаряджання; 9 – затворна затримка; 10 – магазин; 11 – перевідник вогню; 12 – спусковий гачок; 13 – пістолетне руків'я; 14 – антабка.

Автоматична гвинтівка складається із наступних основних частин і механізмів:

- рама верхня ствольної коробки;
- ствол із муфтою бойових упорів та газовідвідним блоком;
- затворна рама із затвором у зборі;
- руків'я перезаряджання з фіксатором;
- цівка;
- рама нижня ствольної коробки;
- ударно-спусковий механізм із перемикачем;
- зворотний механізм;
- приклад, що регулюється;
- магазин.

ДЛЯ ВИКОРИСТАННЯ

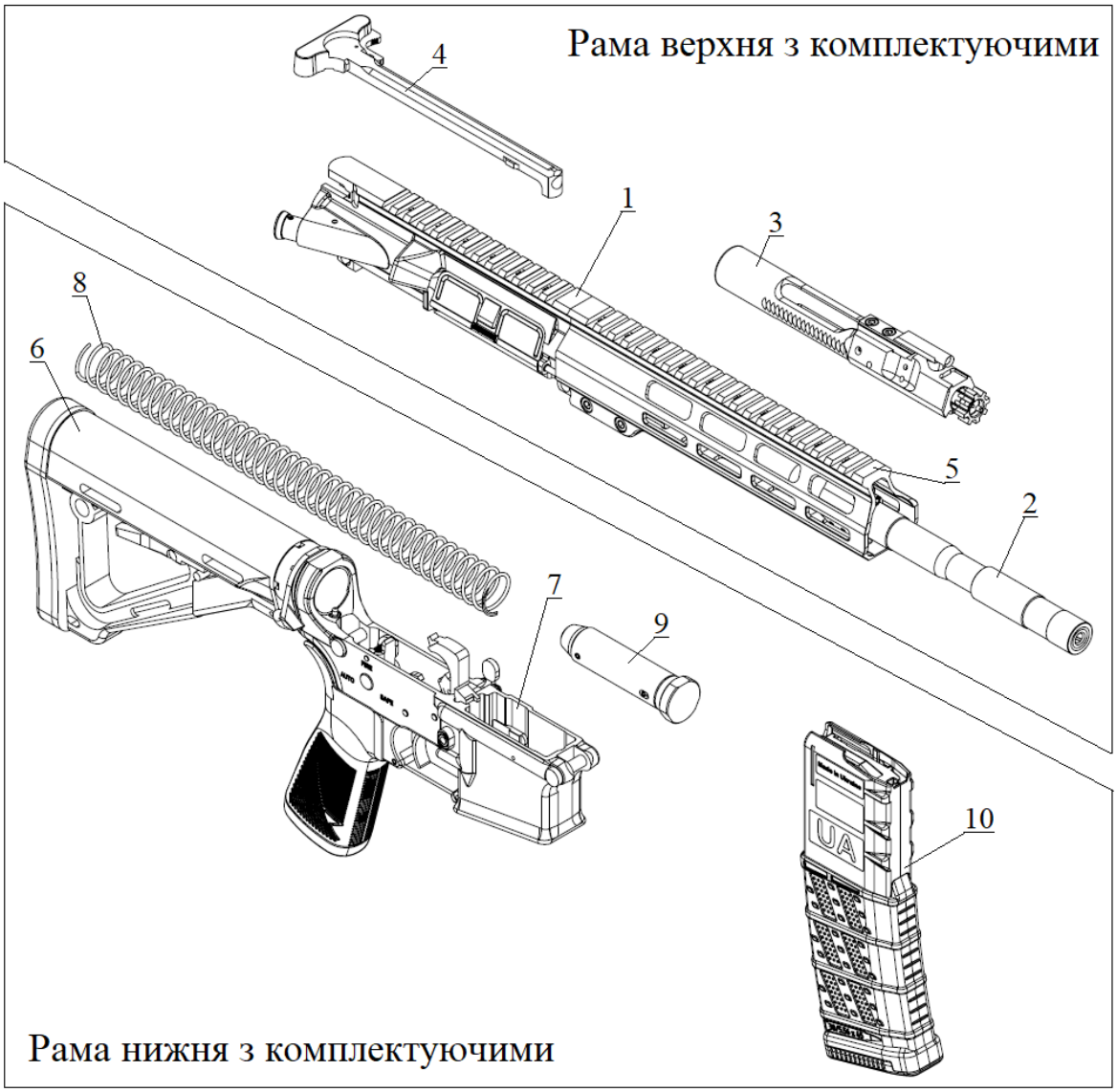

Рисунок 4. Основні частини:
1 - рама верхня на якій змонтована кришка, що закриває екстракційне вікно та досилач; 2 - ствол з муфтою бойових упорів на якому змонтований газовідвідній блок; 3 - затворна рама (в зборі з затвором); 4 - руків'я перезаряджання; 5 - цівка; 6 - приклад; 7 - рама нижня на якій змонтовано ударно-спусковий механізм, затворна затримка, кнопка фіксації магазина, пістолетне руків'я та виконана шахта магазина; 8 - зворотна пружина; 9 - буфер; 10 - магазин.

На верхній частині рами верхньої та цівки виконана рейка типу Пікатінні, призначена для встановлення оптичних, механічних та інших прицілів та приладів. Посадкові місця у рейці Пікатінні пронумеровано для одноманітного встановлення аксесуарів (лазерний цілевказівник, передоб'єктивні насадки та інше).

На гвинтівку наносяться наступні маркування:

1. На рамі верхній:
   - тип патрона, що використовується;
   - останні 4 цифри заводського номеру.
2. На рамі нижній:
   - назва виробника;
   - умовне позначення гвинтівки;

ДЛЯ ВИКОРИСТАННЯ

- країна-виробник;
- заводський номер.

3. На стволі *:
- тип патрона, що використовується;
- заводський номер;
- крок нарізів.

4. Останні 4 цифри заводського номера наносяться на наступні деталі:
- затвор;
- затворна рама;
- спусковий гачок **;
- курок **;
- викидач;
- буфер **.

Примітки:

** За виключенням випадків коли виробником стволів вже нанесено маркування.*

*** Наноситься за вимогою замовника або за рішенням підприємства-виробника.*

2.2 Принцип роботи автоматики

Автоматика гвинтівки працює за рахунок використання енергії порохових газів.

Замикання каналу ствола затвором здійснюються за рахунок повороту затвора навколо своєї осі.

Під час пострілу, після проходження кулею отвору у каналі ствола гази через газовідвідний блок (рис.5 поз.3) і газову трубку (рис.5 поз.5) потрапляють у газоприймач (рис.5 поз.6) закріплений на затворній рамі (рис.5 поз.7).

Через газоприймач гази потрапляють у газову комору утворену між задньою частиною затвора (рис.5 поз.9) та затворною рамою (рис.5 поз.7).

Під впливом тиску порохових газів затворна рама починає рух назад. Під час руху у заднє положення затворна рама через буфер (рис.6 поз.5) стискає пружину зворотного механізму (рис.6 поз.6) та обертає курок (рис.6 поз.10) ударно-спускового механізму навколо своєї осі та ставить його на звід шептала одиночного вогню (рис.6 поз.11) та відбувається викидання гільзи.

Під дією зворотного механізму затворна рама повертається в переднє положення.

Під час руху затворної рами в переднє положення затвор досилає патрон з магазину до патронника, обертається навколо своєї осі ліворуч та замикає канал ствола. При цьому бойові упори затвора входять у зчеплення з бойовими упорами муфти бойових упорів (рис.5 поз.2).

ДЛЯ ВИКОРИСТАННЯ В НАВЧАЛЬНОМУ ПРОЦЕСІ

Інв. № правдн.	Підпис і дата	Зам. інв. №	Інв. № дубл.	Підпис і дата

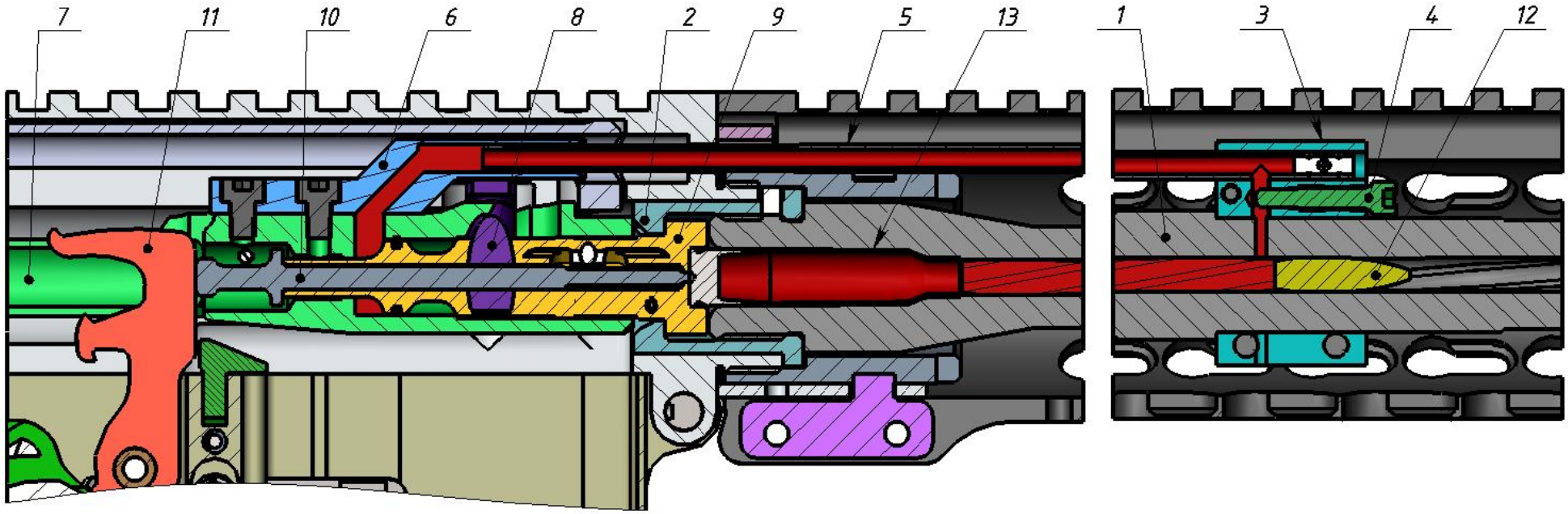

Рисунок 5. Принципова схема роботи автоматики (положення: затвор зачеплений з муфтою бойових упорів):
1 – ствол; 2 – муфта бойових упорів; 3 – газовідвідний блок; 4 – гвинт (регулятор газовідвідного блоку); 5 – газова трубка;
6 – газоприймач; 7 – затворна рама; 8 – палець затвора; 9 – затвор у зборі; 10 – ударник; 11 – курок; 12 – куля; 13 – гільза

ДЛЯ ВИ... ЗОМУ ... ЦЕСІ

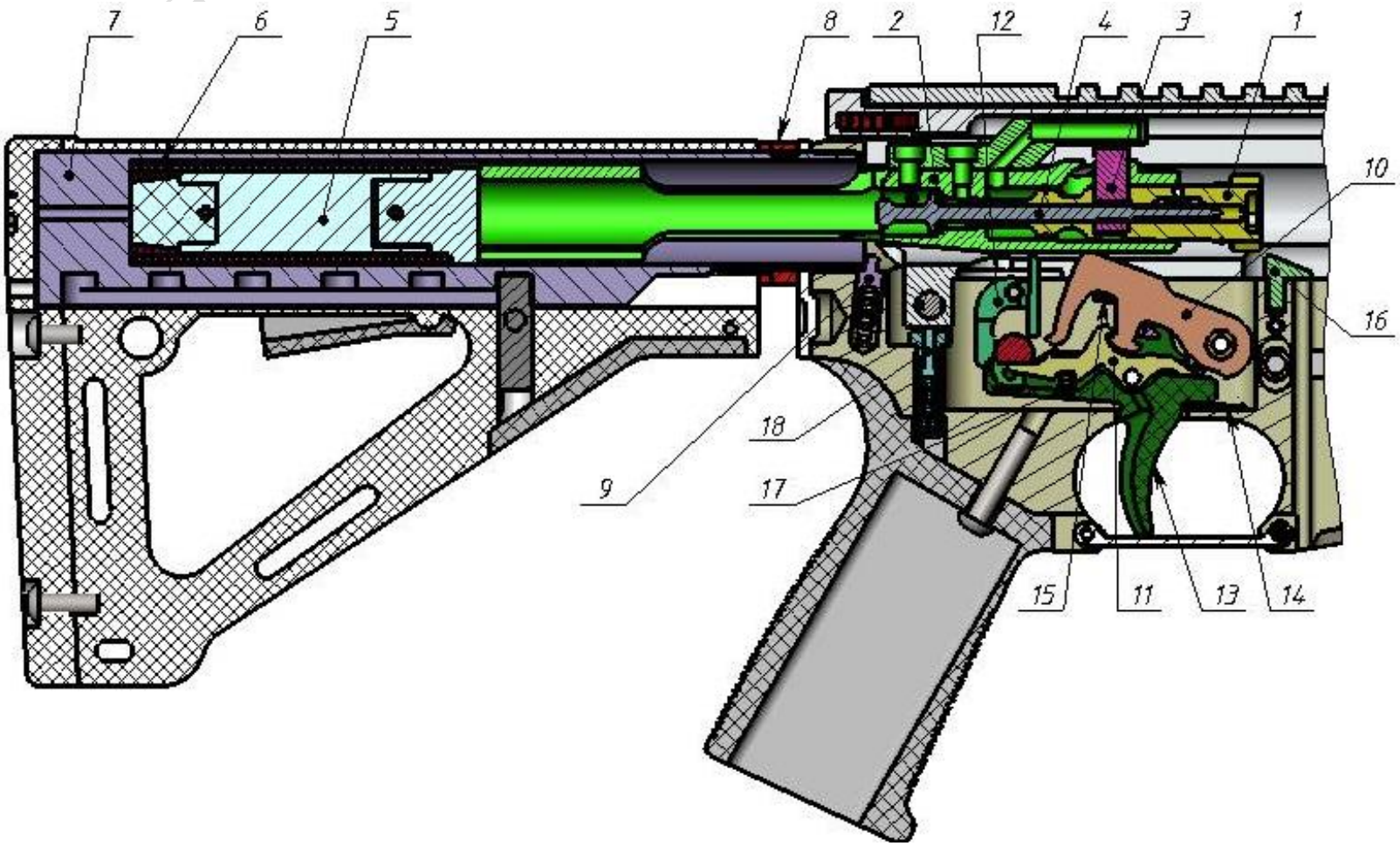

Рисунок 6. Принципова схема роботи автоматики:
(положення: затвор розчеплений з муфтою бойових упорів, затворна рама знаходиться в задньому положенні, зворотна пружина стиснута, спусковий гачок натиснутий, перемикач в положенні одиночного вогню).

1 – затвор у зборі; 2 – затворна рама в зборі; 3 – палець затвора; 4 – ударник; 5 – буфер; 6 – зворотна пружина; 7 – труба приклада (є базою для кріплення прикладу та направляючою для зворотної пружини та буфера) ; 8 – гайка (якою фіксується приклад) ; 9 – фіксатор буфера ; 10 – курок; 11 – шептало одиночного вогню ; 12 – шептало автоматичного вогню; 13 - спусковий гачок; 14 – пружина спускового гачка; 15 – бойова пружина; 16 – затворна затримка; 17 – пружина шептала; 18 - компенсатор люфту.

2.3 Розбирання та збирання гвинтівки

Розбирання гвинтівки може бути неповним і повним. Неповне – для чищення після стрільби; при забрудненні гвинтівки, після того, як вона була під дощем чи в снігу; змащування і огляду гвинтівки під час зберігання; підготовки до стрільби та проведення поточного технічного обслуговування за допомогою приладдя, що входить у комплект гвинтівки.

Повне розбирання гвинтівки здійснюється у ремонтному органі спеціально підготовленими фахівцями під час ремонту за допомогою спеціального обладнання та інструменту.

Без потреби часто розбирати гвинтівку не рекомендується, оскільки це прискорює зношування частин і механізмів. При розбиранні забороняється спуск курка з його ударом по рамі нижній та затворній затримці.

Розбирання і збирання гвинтівки потрібно здійснювати на столі або чистій підстилці; частини і механізми складати у порядку розбирання, бути з ними обережними, не класти одну частину на іншу і не застосовувати надмірних зусиль і сильних ударів. Під час збирання гвинтівки звірити номери на її частинах; у кожній гвинтівці номеру на ствольній коробці повинні відповідати номери на стволі та інших частинах зброї.

Навчання розбиранню і збиранню на бойових гвинтівках дозволяється лише у виключних випадках і з дотриманням особливої обережності з частинами і механізмами під наглядом інструктора. Забороняється розбирання та збирання бойової зброї на час.

2.3.1 Порядок неповного розбирання гвинтівки:

1) **Розрядити зброю.** Від'єднати магазин, для чого натиснути вказівним пальцем на кнопку застібки магазина (рис. 7, а) та вийняти магазин з шахти рами нижньої (рис. 7, б). Після цього перевірити наявність патрона у патроннику, для чого за руків'я перезаряджання відтягнути затворну раму із затвором назад (рис.8), оглянути патронник, повернути затворну раму із затвором в передне положення, відпустивши руків'я перезаряджання, і спустити курок з бойового зводу натиснувши спусковий гачок.

а

б

Рисунок 7. Від'єднання магазину.

КОРИСТАННЯ В УЧБОВОМУ ПРОЦЕСІ

Рисунок 8. Перевірка патронника.

2) **Розділити ствольну коробку (роз'єднати верхню та нижню рами)**, для чого витиснути спочатку задню, потім передню вісь (якщо осі витискаються з натягом, для полегшення їх видавлювання дозволяється використовувати виколотку або патрон (рис. 9, а). Осі мають фіксуючі елементи й після витискання залишаються у рамі нижній.

а б в

Рисунок 9. Роз'єднання ствольної коробки.

Взятись за верхню раму однією рукою, а за нижню раму – іншою та розділити ствольну коробку (рис.9, б). Забороняється роз'єднання рами верхньої і нижньої шляхом «переломлення» на передній осі (рис. 9, в) без використання пристрою для фіксації ствольної коробки, який може постачатися окремо.

3) **Від'єднати затворну раму із затвором в зборі.** Тримаючи раму верхню однією рукою, другою взятись за руків'я перезаряджання і відтягнути його назад (рис.10, а). Витягнути затворну раму в зборі з затвором (рис.10, б), після чого витягнути руків'я перезаряджання, вивівши його із направляючих пазів (рис.10, в).

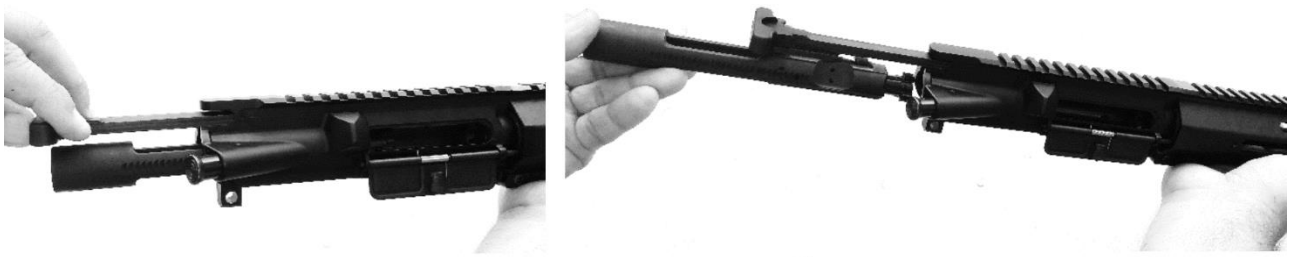

а б

ДЛЯ ВИКОРИСТАННЯ У НАВЧАЛЬНОМУ ПРОЦЕСІ

в

Рисунок 10. Від’єднання затворної рами із затвором у зборі та руків’я перезаряджання.

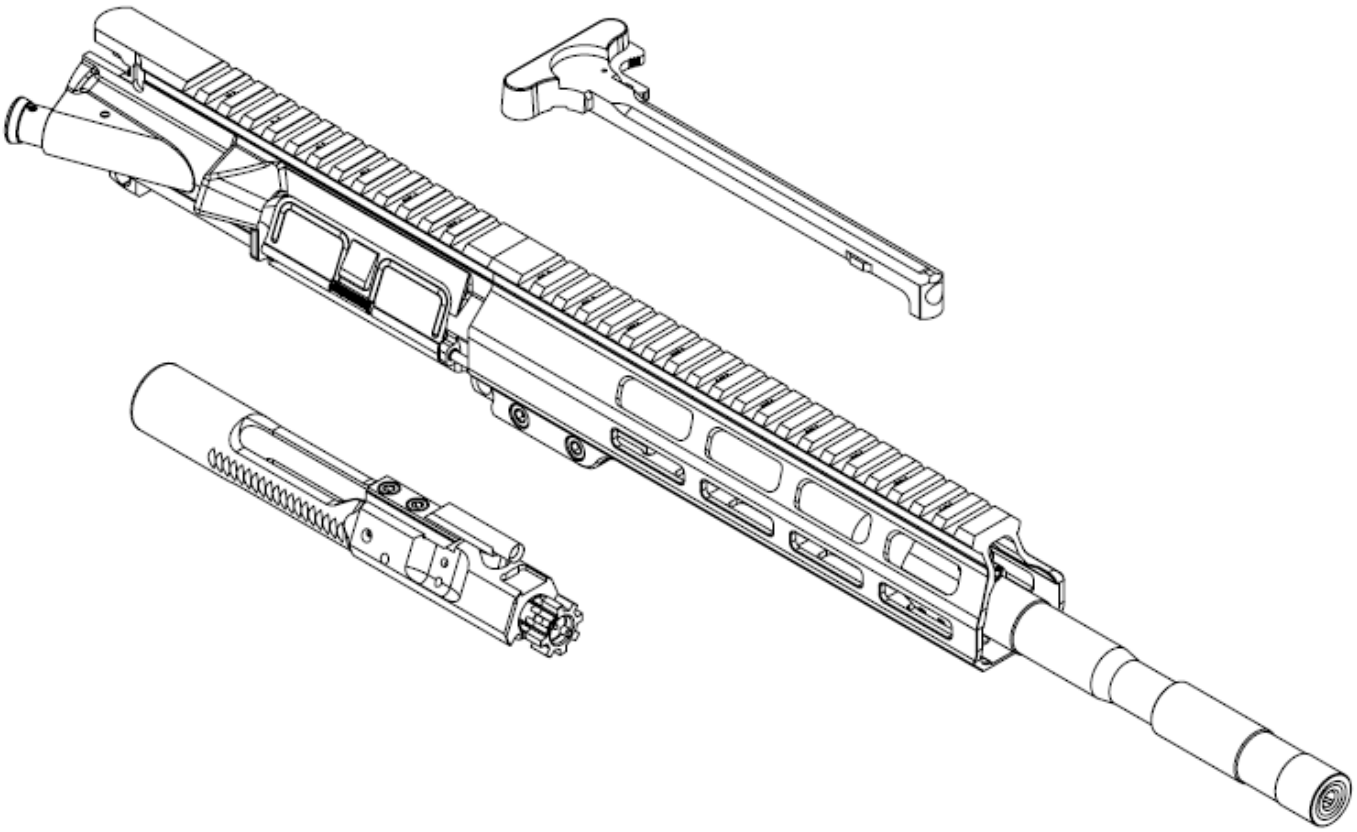

Рисунок 11. Верхня рама ствольної коробки, затворна рама із затвором у зборі та руків’я перезаряджання.

4) **Розібрати затворну раму.** Тримаючи затворну раму однією рукою, другою рукою витягнути шплінт фіксації ударника (при ускладнені витягування шплінта можна скористатись патроном (рис. 12, а), піддівши шплінт за вушко кінчиком кулі). Повернути затворну раму затвором догори, при цьому ударник

повинен випасти (рис.12, б). При необхідності – витягнути його руками. Зсунути затвор до упору в крайнє заднє положення, натиснувши на дзеркало затвора (рис.12в). З-під газоприймача вийде головка пальця затвора. Провернути голівку пальця на 90° та витягти його в напрямку стрілки (рис.12, г). Він повинен вийти без зайвих зусиль. Після цього витягнути затвор із затворної рами (рис.12, д).

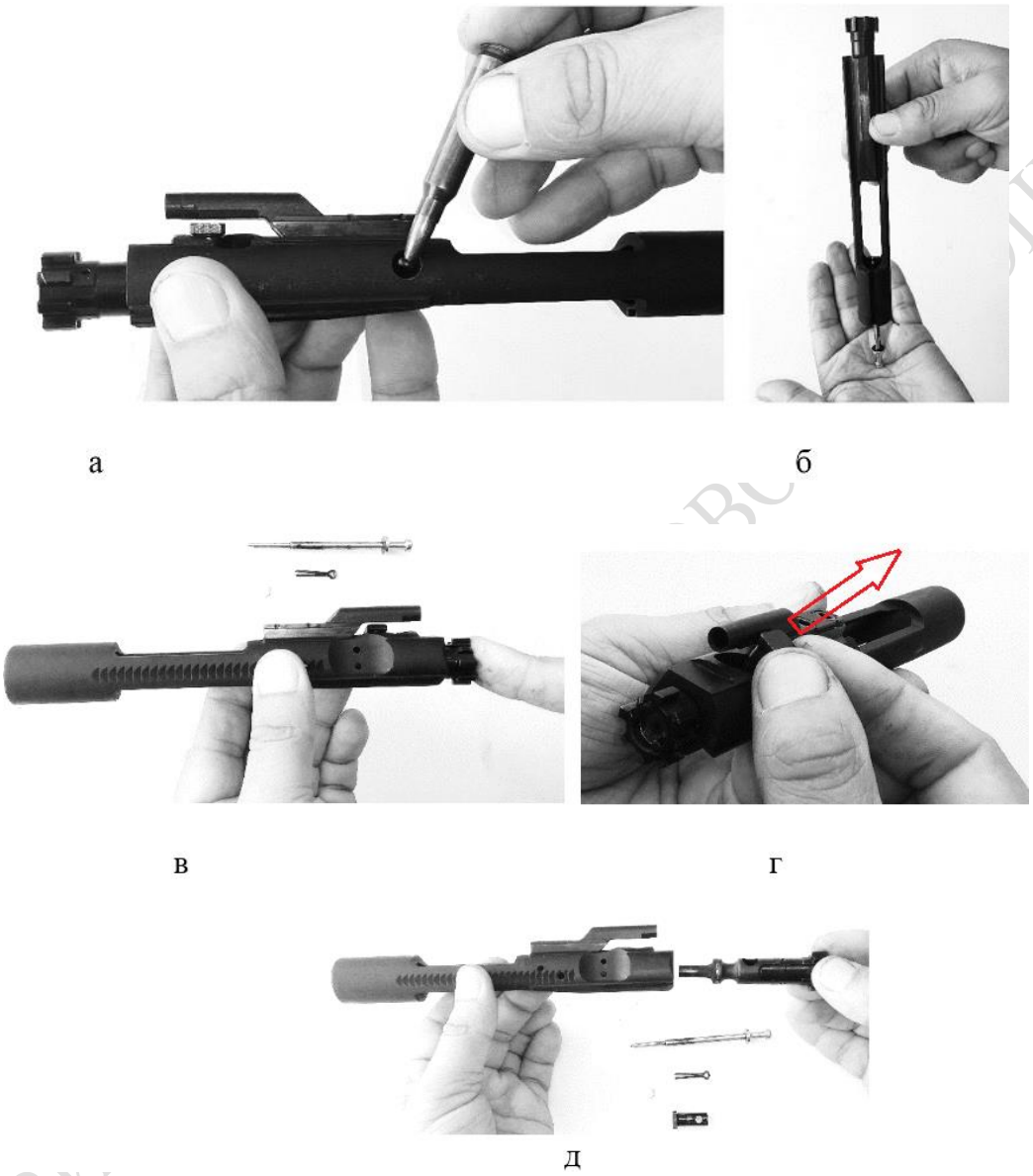

Рисунок 12. Від’єднання затвора від затворної рами.

ДЛЯ ВИ... ...ВСЬКОЇ ...ЦЕСІ

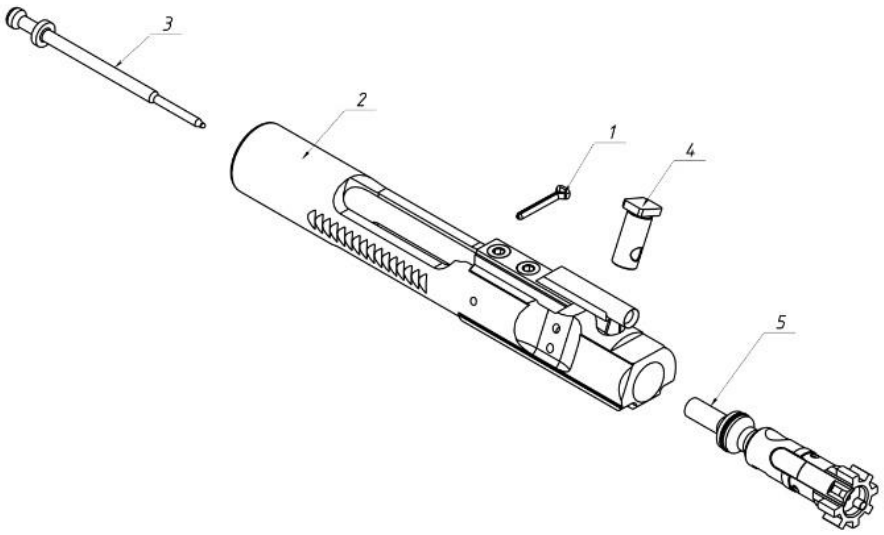

Рисунок 13. Затворна рама у розібраному вигляді:
1 – шплінт фіксації ударника; 2 – затворна рама; 3 – ударник;
4 – палець затвора; 5 – затвор у зборі.

5) **Від'єднати зворотний механізм.** Взяти нижню раму ствольної коробки за трубу приклада. Пальцем натиснути на буфер, втиснувши його в трубу приклада, а другою рукою за допомогою виколотки або патрону натиснути на фіксатор буфера, щоб він опустився вниз, звільнивши від фіксації переміщення буфера (рис.14, а). Притримуючи буфер рукою витягнути його з труби приклада разом зі зворотною пружиною (рис.14, б).

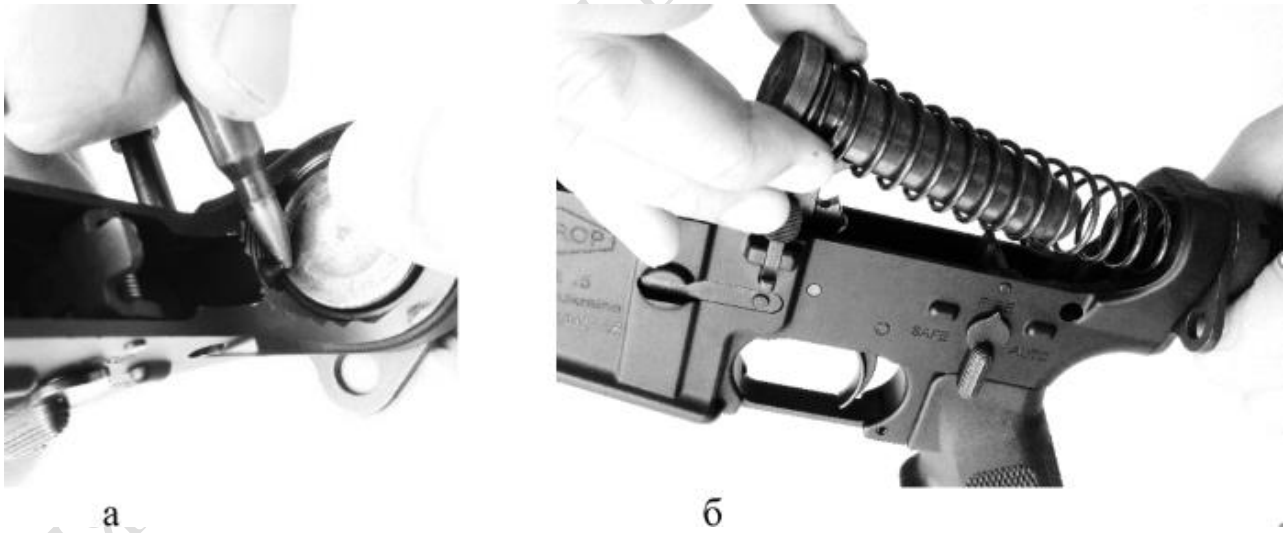

Рисунок 14. Від'єднання буфера і зворотної пружини.

ДЛЯ ВИКОРИСТАННЯ В УНІКАЛЬНОМУ ПРОЦЕСІ

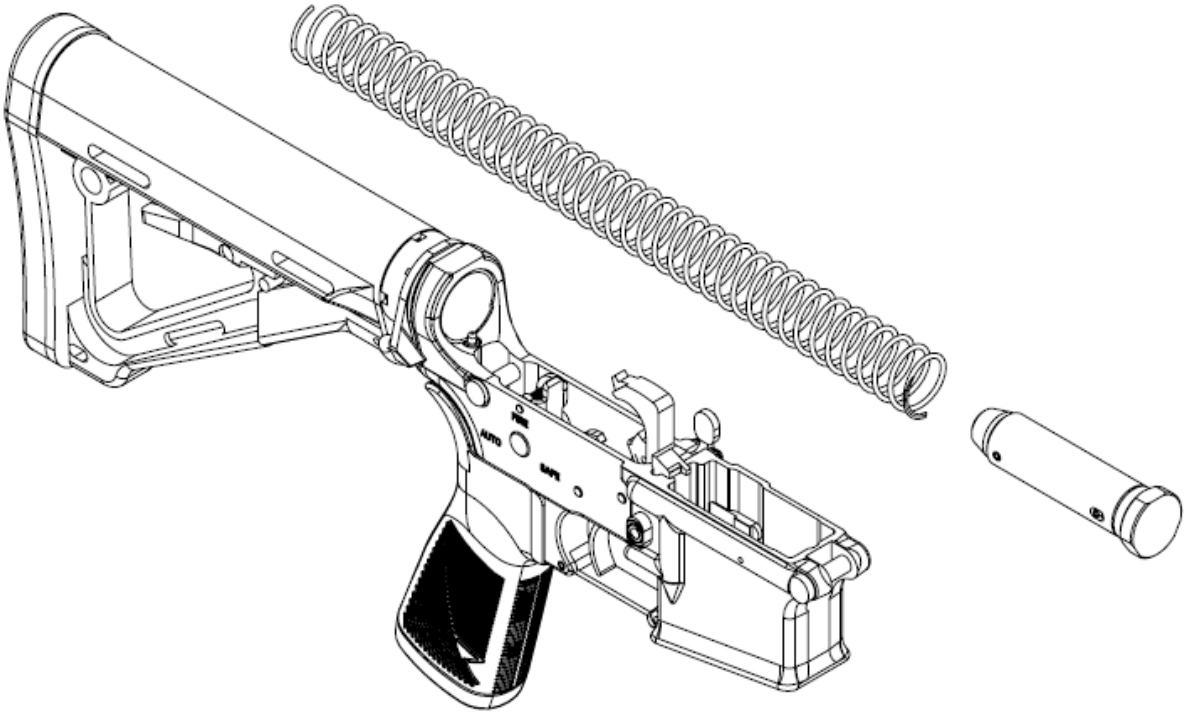

Рисунок 15. Рама нижня, буфер та зворотна пружина від’єднані.

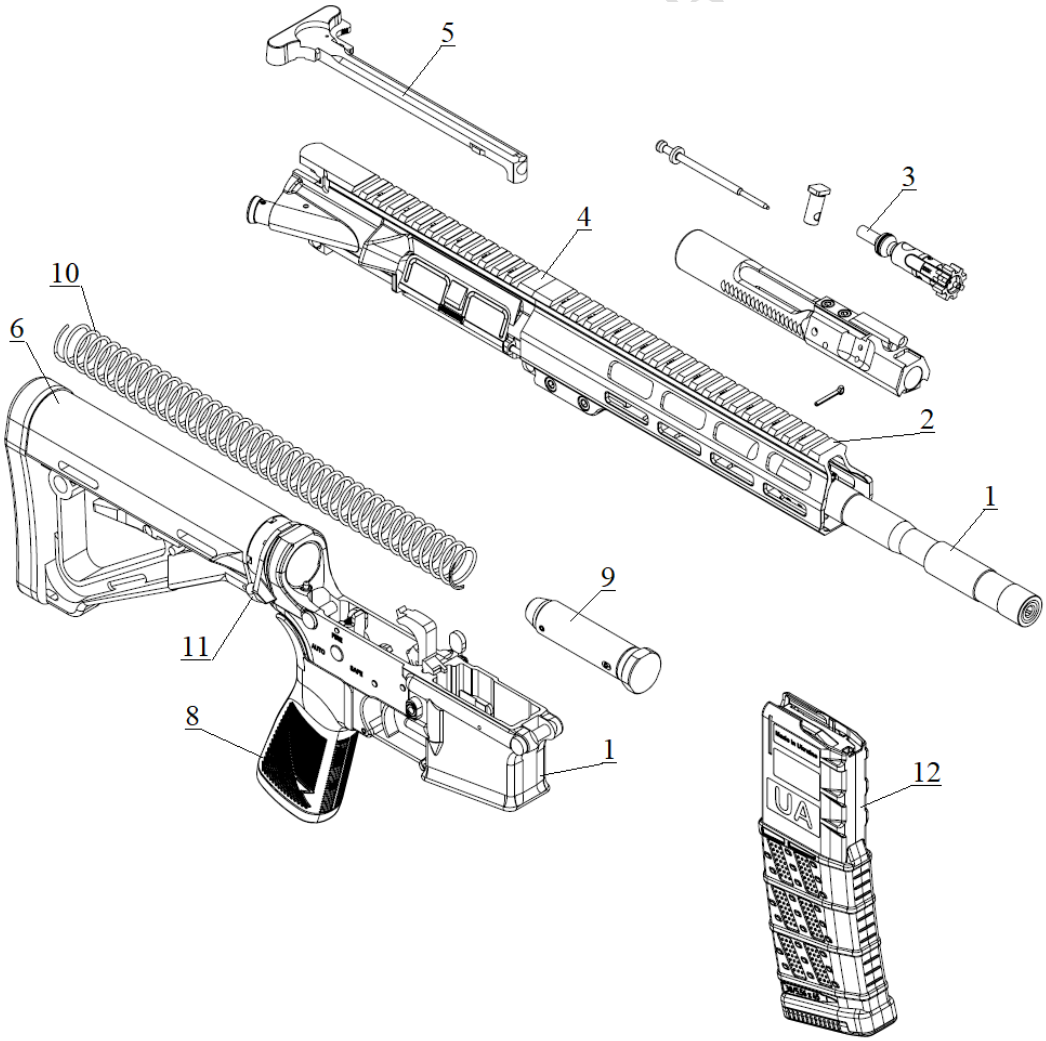

Рисунок 16. Гвинтівка - неповне розбирання:
1 - ствол; 2 - цівка; 3 - затворна рама з затвором; 4 - рама верхня; 5 - руків’я перезаряджання; 6 - приклад; 7 - рама нижня в зборі; 8 - пістолетне руків’я ; 9 - буфер; 10 - зворотна пружина; 11 - антабка; 12 - магазин.

2.3.2 Порядок збирання гвинтівки після неповного розбирання.

1) **Зібрати зворотний механізм**, для чого взяти нижню раму ствольної коробки за трубу приклада. Ввести зворотну пружину разом із буфером в трубу прикладу до стопоріння буфера фіксатором.

2) **Зібрати затворну раму і затвор**, для чого помістити затвор у затворну раму таким чином, щоб викидач був направлений у бік екстракційного вікна (рис.17). В такому положенні отвір затвора під палець затвора співпадатиме з копірним пазом затворної рами й дозволить встановити палець затвора.

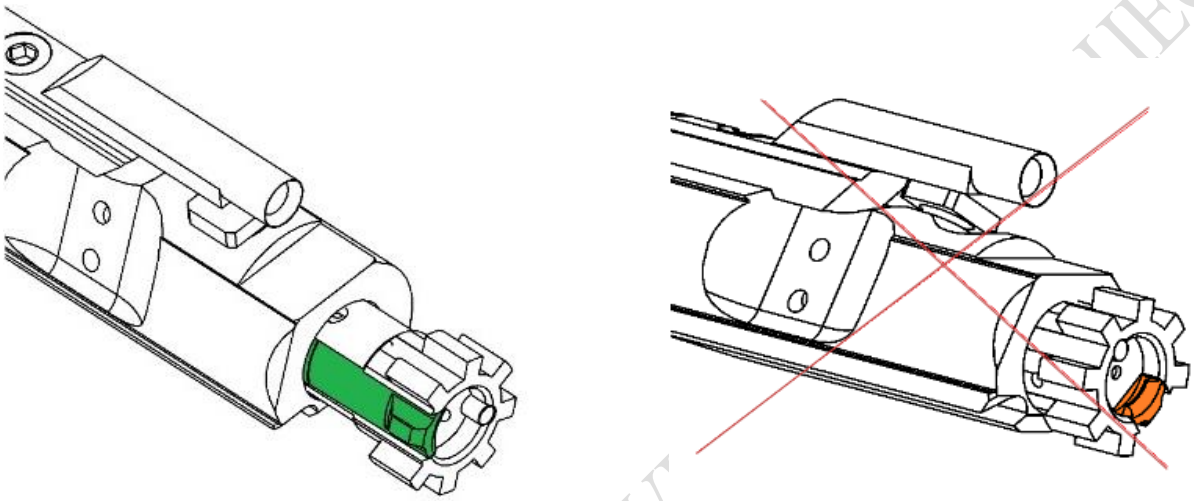

Рисунок 17. Положення затвору при збиранні з затворною рамою.

Якщо затвор випадково був розвернутий викидачем у протилежну сторону, палець затвору не увійде в отвір на затворі, так як з протилежної сторони отвору на тілі затвора виконані виступи, які не дозволять вставити палець затвору із неправильної сторони (рис. 18).

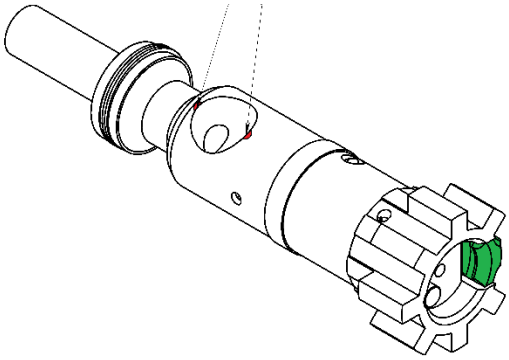

Рисунок 18. Місце виступів на затворі, для запобігання неправильного збирання затворної групи.

ДЛЯ ВИКОРИСТАННЯ В УНЕСІ

При зборці потрібно слідкувати щоб компресійні кільця встановлені на затворі не були однаково зорієнтовані одне відносно одного із утворенням зазору для прориву газів (рис.19).

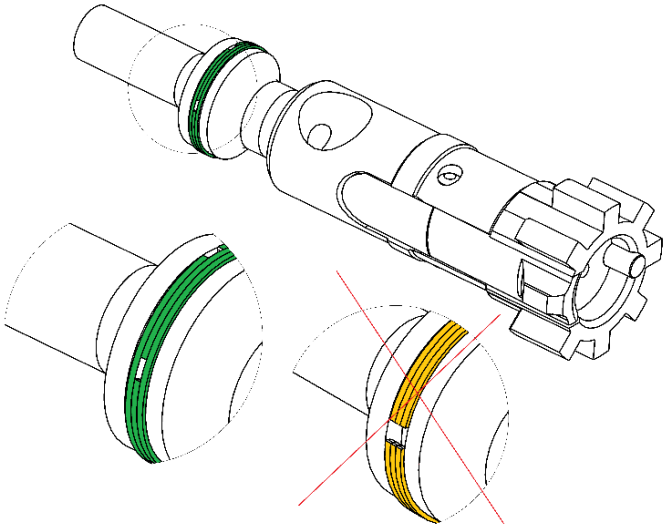

Рисунок 19. Положення компресійних кілець на затворі.

Після встановлення пальця затвора і повороту його на 90° встановити ударник в отвір затворної рами до кінця (ударник має пройти крізь отвір у пальці затвора). Вставити шплінт в отвір з лівого боку затворної рами так, щоб його головка сховалась в спеціальному заглиблені. Перевірити фіксацію ударника (він повинен бути зафіксований шплінтом від випадіння, рис.20).

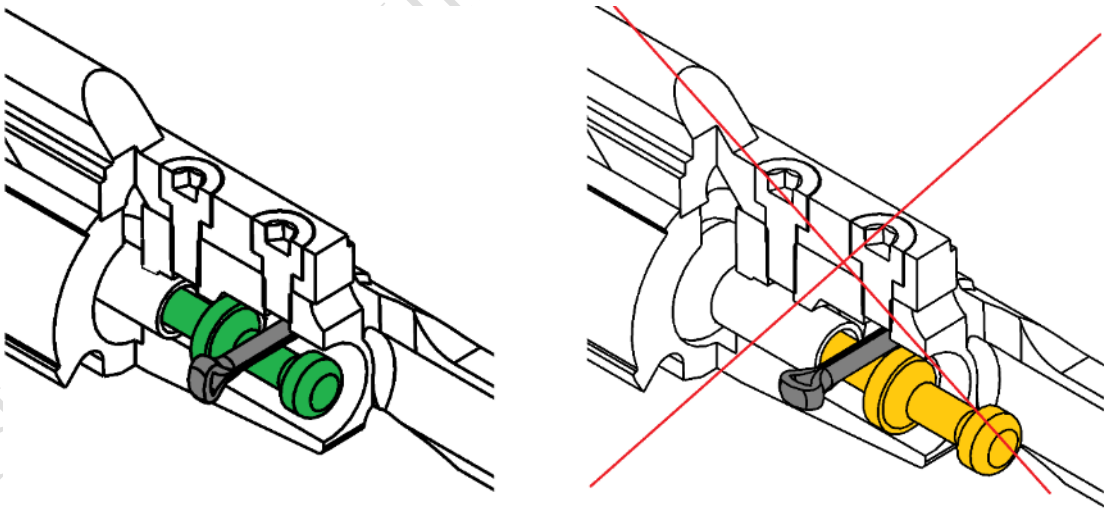

Рисунок 20. Фіксація ударника шплінт при збиранні затворної рами.

3) **Приєднати затворну раму із затвором у зборі до верхньої рами ствольної коробки**, для чого взяти верхню раму ствольної коробки в одну руку, а другою рукою вставити в пази рами руків'я перезаряджання, просунувши його вперед на половину ходу. Далі ввести затворну раму із затвором у зборі в раму верхню ствольної коробки таким чином, щоб газоприймач затворної рами увійшов до повздовжнього пазу руків'я перезаряджання. Дослати затворну раму із затвором

ДЛЯ ОЗНАЙОМЛЕННЯ В НАВЧАЛЬНОМУ ПРОЦЕСІ

у зборі в крайнє переднє положення, поки затвор не закриється, а руків'я перезаряджання не зачепиться гачком фіксатора за спеціальний паз. **При встановленні затворної рами затвор має бути у крайньому передньому положенні, інакше палець затвора заважатиме збиранню (рис.21).**

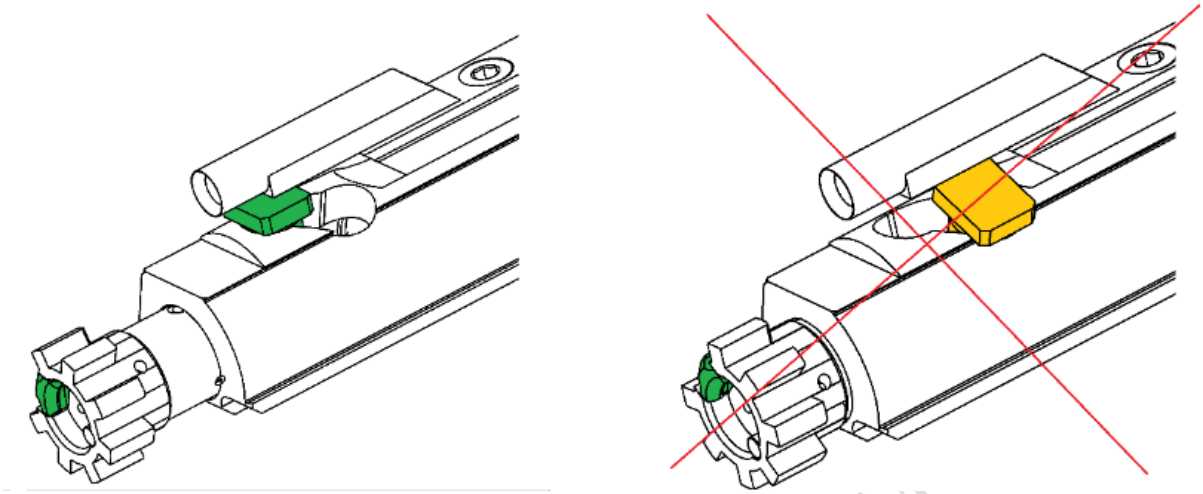

Рисунок 21. Положення деталей затворної рами при збиранні з рамою верхньою.

4) **Зібрати ствольну коробку**, для чого тримаючи верхню раму ствольної коробки в одній руці, піднести до неї нижню раму ствольної коробки, сумістивши петлі верхньої рами з отворами в нижній рамі. Зафіксувати передню петлю, затиснувши в неї вісь, після чого аналогічно зафіксувати задню петлю задньою віссю.
5) **Перевірити працездатність гвинтівки**, для чого за руків'я перезаряджання відтягнути затворну раму із затвором назад, оглянути патронник, повернути затворну раму із затвором в передне положення, відпустивши руків'я перезаряджання, і спустити курок з бойового зводу натиснувши на спусковий гачок.
6) **У разі необхідності приєднати магазин до гвинтівки**, для чого утримуючи гвинтівку однією рукою другою ввести у шахту ствольної коробки магазин до фіксації (рис.22).

Рисунок 22. Приєднання магазину до гвинтівки.

2.4 Робота частин і механізмів

Гвинтівка комплектується *одноступінчатим* або *двоступінчатим* ударно-спусковим механізмом (УСМ). Обидва механізми дозволяють здійснювати стрільбу чергами та одиночними пострілами.

Двоступінчатий УСМ при стрільбі одиночними пострілами працює в два етапи, які відрізняються по довжині ходу та зусиллю і дозволяє чітко відчувати момент зриву курка. Це позитивно впливає на влучність стрільби.

Візуально цей УСМ можна відрізнити по тому, що гачок спусковий у нього виготовлений із полімерного матеріалу, а на задній (не ударній) частині курка виконана консоль, на якій розміщені бойовий звід та звід одиночного вогню (рис.23б поз.2).

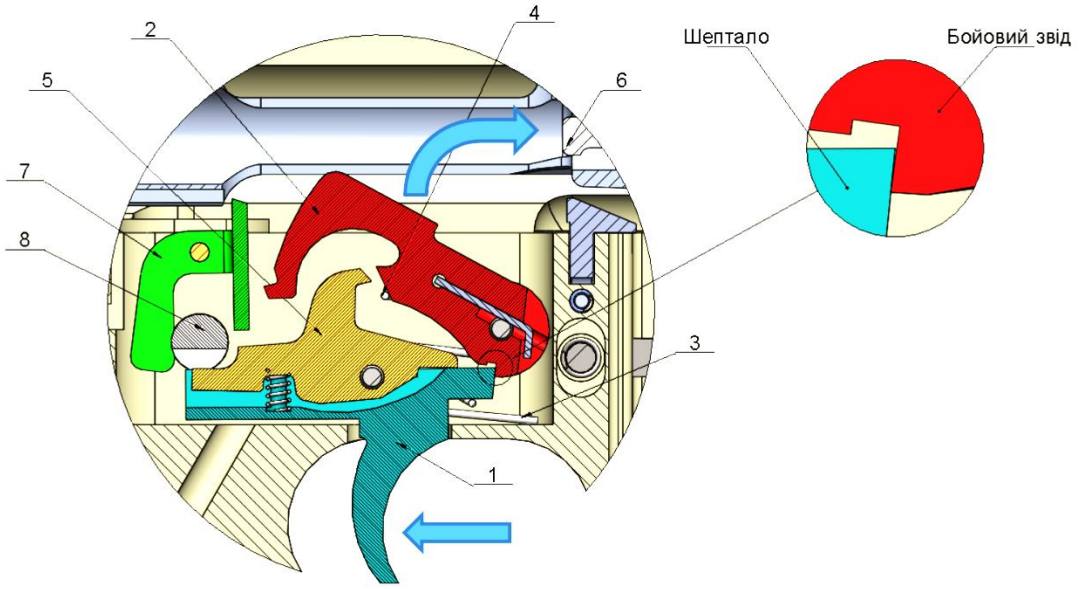

а)

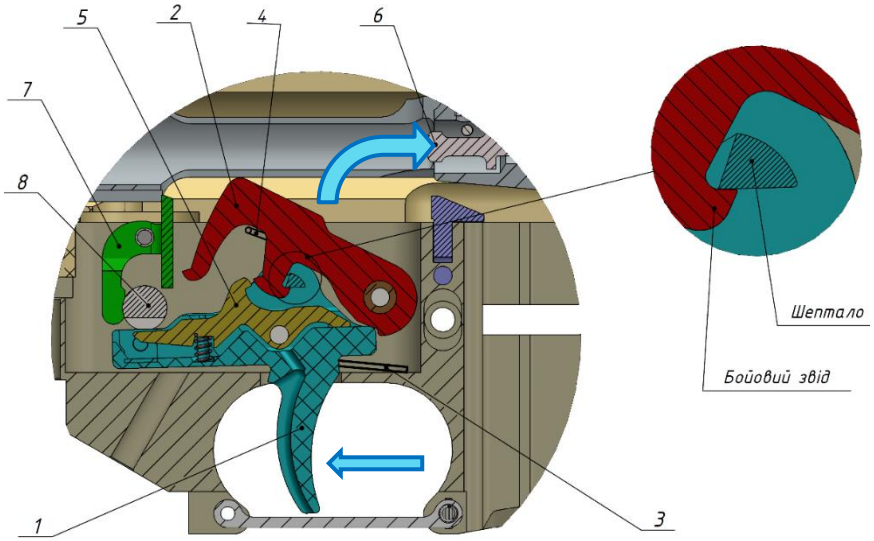

б)

Рисунок 23. Дія спускових механізмів (деталі в положенні - готовий до пострілу):
а) одноступінчатий; б) двоступінчатий
1 – спусковий гачок; 2 – курок; 3 – пружина спускового гачка; 4 – бойова пружина; 5 – шептало одиночного вогню; 6 – ударник; 7 - шептало автоматичного вогню; 8 – перевідник вогню.

ДЛЯ ВИКОРИСТАННЯ ЧЕРЕЗ ЕДЕО

Для заряджання гвинтівки необхідно приєднати до неї споряджений патронами магазин (рис.22), за руків'я перезаряджання відвести затворну раму із затвором у заднє положення та відпустити його.

Забороняється супроводження рукою руків'я перезаряджання. Якщо під час заряджання або стрільби затворна рама не дійшла до крайнього переднього положення є можливість примусово дослати її вперед за допомогою натискання кнопки досилача (рис.3 поз.5).

Після заряджання гвинтівки курок зводиться, і ударно-спусковий механізм може бути встановлений на запобіжник, для чого перевідник вогню необхідно встановити в положення «SAFE». Кришка екстракційного вікна може бути закрита для додаткового захисту механізмів гвинтівки від потрапляння вологи та бруду.

Під час пострілу або ручного перезаряджання кришка відкривається автоматично і не заважає викиданню гільзи або патрона через екстракційне вікно.

В зв'язку з конструктивною особливістю ударно-спускового механізму, в положенні «курок спущений» – постановка його на запобіжник (перевідник вогню в положення «SAFE») неможлива.

Забороняється зберігати гвинтівку із зведеним курком, поставленою на запобіжник або у положенні на затворній затримці!

Для здійснення пострілу необхідно зняти гвинтівку із запобіжника (встановити перевідник вогню у положення «FIRE» як на рис.29), та натиснути на спусковий гачок (рис.23 поз.1). Шептало спускового гачка роз'єднується з бойовим зводом курка (рис.23 поз.2). При цьому шептало одиночного вогню (рис.23 поз.5), яке встановлене на осі спускового гачка обертається разом із ним і нахиляється своїм зачепом до курка, але не може захопити звід одиночного вогню (як на рис.25), тому що в положенні курка на бойовому зводі звід одиночного вогню знаходиться вище зачепа шептала одиночного вогню.

Таким чином курок ніщо не утримує і він під дією бойової пружини обертається навколо своєї осі та наносить удар по ударнику. Ударник розбиває капсуль патрона. Внаслідок згорання порохового заряду утворюється велика кількість порохових газів. Куля під тиском порохових газів починає рухатись по каналу ствола. Після проходження кулею газовідвідного отвору частина газів потрапляє до газового блоку щоб привести у рух автоматику. Гази, які потрапили до газового блоку, через газову трубку прямують до газоприймача затворної рами, звідти – до газової комори, що розташована в затворній рамі. Опинившись у газовій коморі, гази тиснуть на задню стінку газової комори і надають їй імпульс, який штовхає раму назад (рис.5).

Під час руху назад затворна рама своїм копірним пазом взаємодіє з пальцем затвора (рис.24), який змушує затвор повертатися навколо поздовжньої осі й виводить його бойові упори із зачеплення з бойовими упорами муфти та відкриває канал ствола (рис.26).

ДЛЯ ВИКОРИСТАННЯ В НАВЧАЛЬНОМУ ПРОЦЕСІ

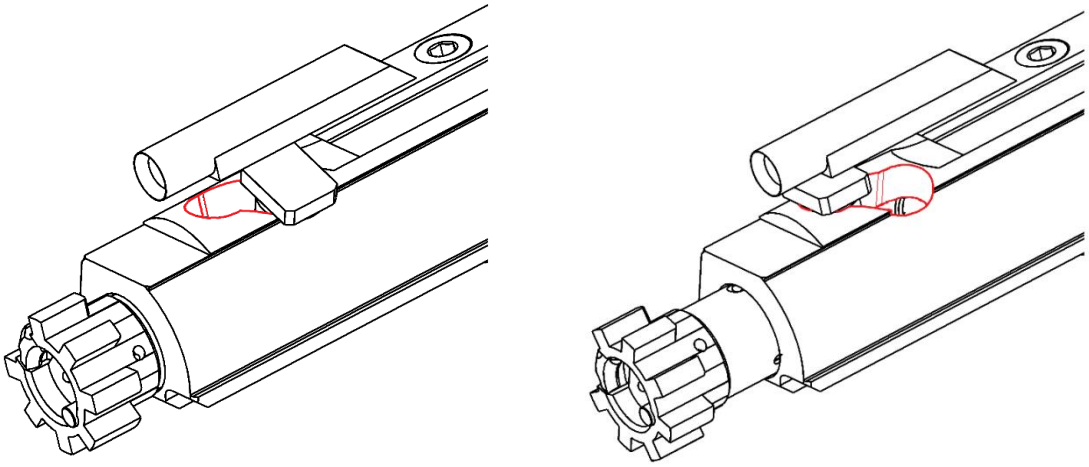

а) б)

Рисунок 24. Копірний паз в затворній рамі:

а) затвор закритий; б) затвор відкритий

Затвор викидачем (рис.30 поз.2) вилучає стріляну гільзу з патронника та за рахунок підпружиненого відбивача (рис.30 поз.6) викидає її назовні через екстракційне вікно рами верхньої. При подальшому русі у заднє положення затворна рама через буфер стискає пружину зворотного механізму (рис.6 поз.6) та обертає курок навколо своєї осі на кут, при якому шепталом одиночного вогню (рис.25) захоплює його звід одиночного вогню.

ДЛЯ ВИКОРИСТАННЯ В УТЕОВОМУ ПРОЦЕСІ

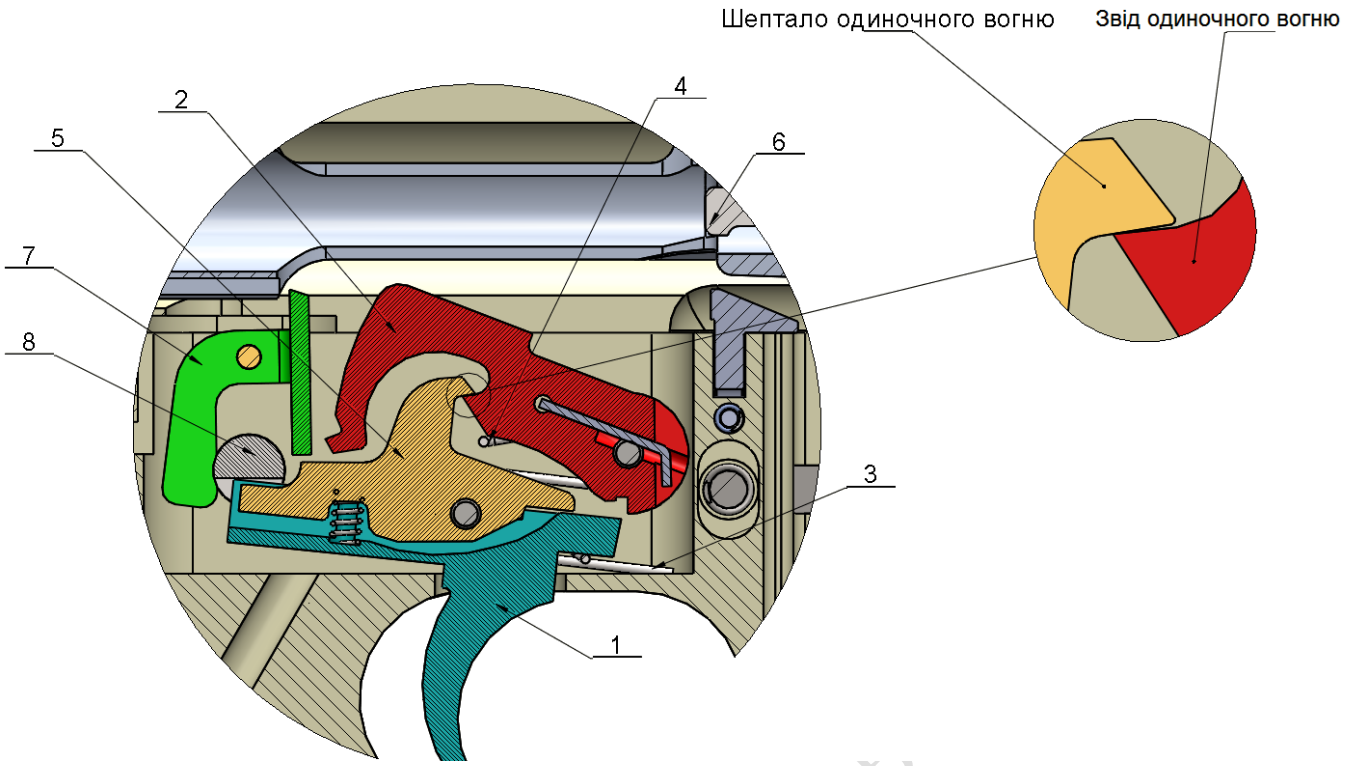

а)

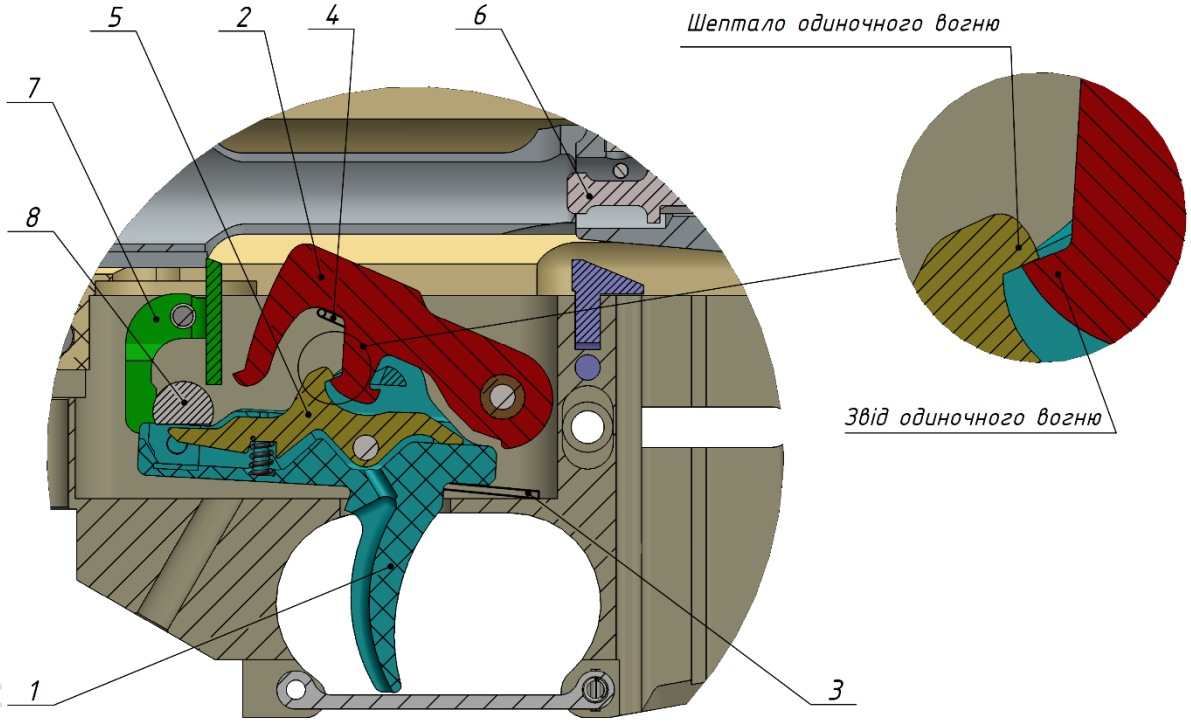

б)

Рисунок 25. Зачеплення курка та шептала одиночного вогню (спусковий гачок натиснутий): а) одноступінчатий; б) двоступінчатий

1 – спусковий гачок; 2 – курок; 3 – пружина спускового гачка; 4 – бойова пружина; 5 – шептало одиночного вогню; 6 – ударник; 7 - шептало автоматичного вогню; 8 – перевідник вогню.

Під час руху затворної рами в переднє положення затвор досилає патрон із магазину до патронника, обертається навколо своєї осі ліворуч та замикає канал ствола. При цьому бойові упори затвора входять у зчеплення з упорами муфти бойових упорів на стволі (рис. 26). Гвинтівка заряджена та готова до наступного пострілу.

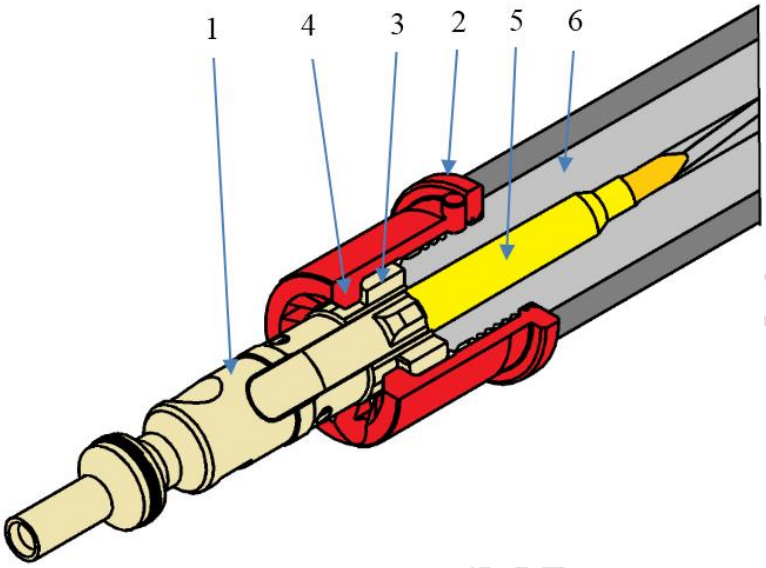

Рисунок 26. Патрон в патроннику, затвор закритий:
1 – затвор; 2 – муфта бойових упорів; 3 – бойові упори затвора; 4 – упори муфти бойових упорів; 5 – патрон; 6 – ствол.

Для здійснення наступного пострілу необхідно відпустити спусковий гачок (при цьому курок стає на бойовий звід (рис.23)) та натиснути на нього знову. При відпусканні спускового гачка він, під дією пружини спускового гачка, повертається до положення «перед пострілом». При цьому він повертає також і шептало одиночного вогню та роз'єднує його із зводом одиничного вогню курка. Разом з тим шептало спускового гачка стає на шляху бойового зводу курка. Звільнившись від дії шептала одиночного вогню курок перехоплюється шепталом спускового гачка. Така послідовність дій частин та механізмів гвинтівки повторюється до використання усіх патронів у магазині.

Для здійснення стрільби в автоматичному режимі необхідно встановити перевідник вогню в положення «AUTO». При цьому центральний кулачок перевідник вогню блокує шептало одиночного вогню. Це робить неможливим захоплення зводу одиночного вогню курка при натисненні на спусковий гачок.

В той же час два кулачка перевідника вогню, що розташовані праворуч та ліворуч від центрального, не заважають спусковому гачку повертатись до такого положення, коли шептало звільняє бойовий звід курка.

Крайній лівий кулачок перевідника вогню у даному положенні звільняє шептало автоматичного вогню (рис. 25 поз.7), яке під дією власної пружини повертається і займає робоче положення у якому вступає у взаємодію з курком та затворною рамою. Дія шептала автоматичного вогню у робочому положенні полягає в тому, щоб захоплювати зведений курок при відкаті затворної рами і утримувати його на зводі при накаті затворної рами до моменту гарантованого замикання затвора.

ДЛЯ ВИКОРИСТАННЯ В УНАВ ПРОЦЕСІ

Таким чином при натиснутому спусковому гачку, курок може утримуватись на зводі тільки шепталом автоматичного вогню. Затворна рама, рухаючись назад, при кожному відкаті змушує курок взаємодіяти з нижнім виступом шептала автоматичного вогню, що утримує курок у зведеному стані до моменту, коли затворна рама, рухаючись уперед зіштовхне шептало автоматичного вогню взаємодіючи з його верхнім виступом (рис. 27).

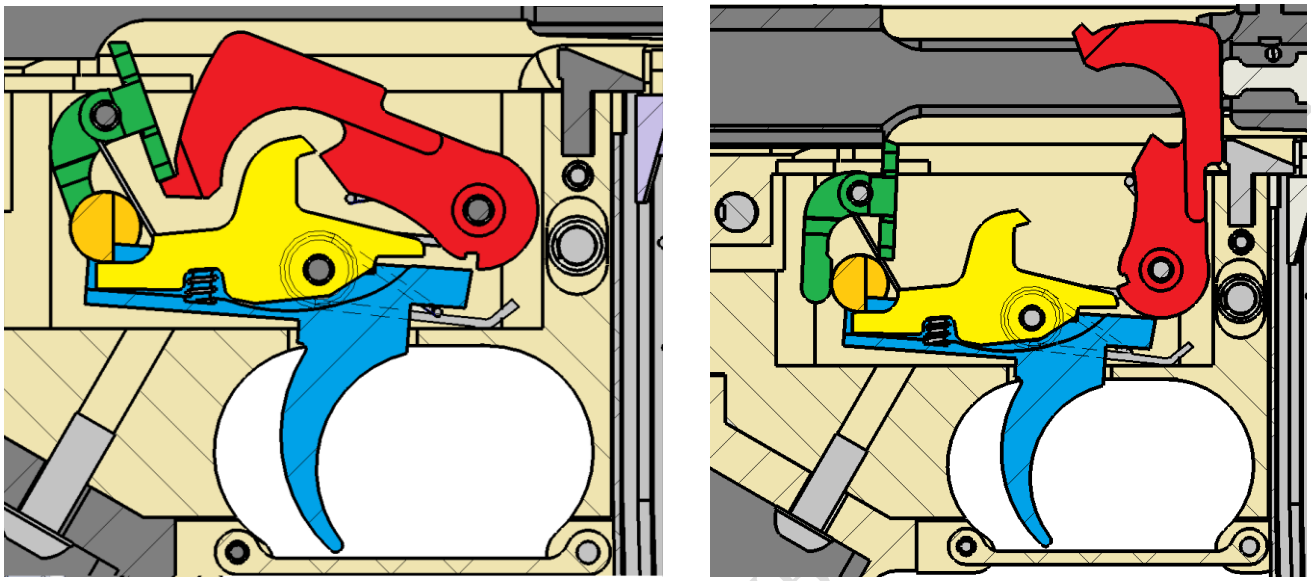

1 *2*

а)

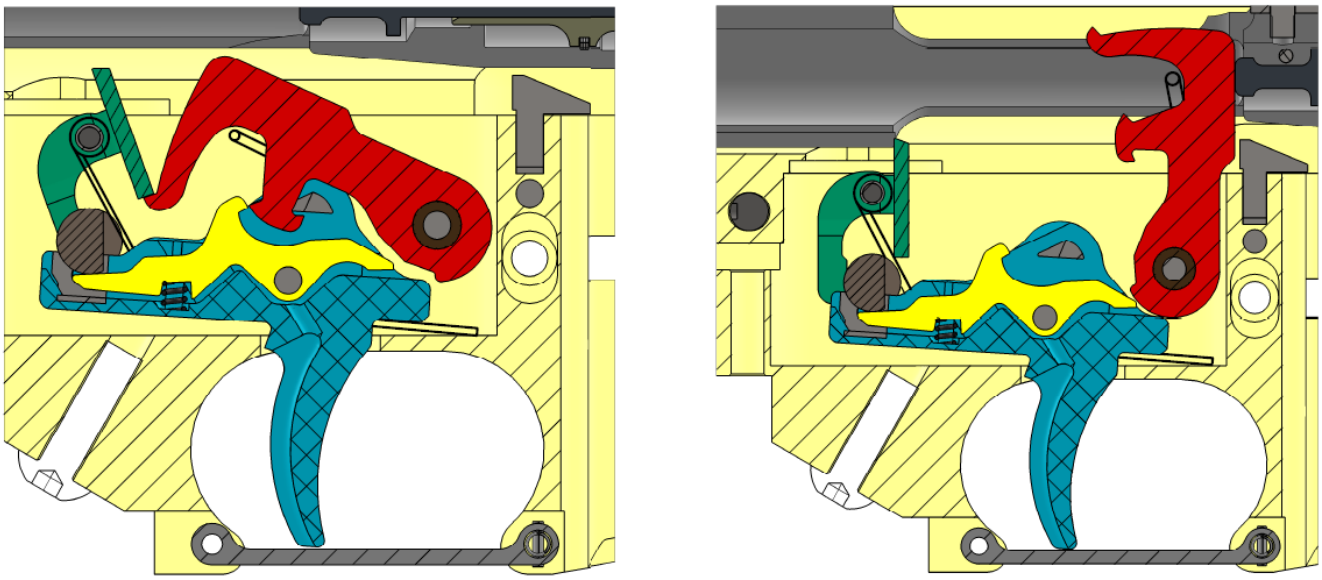

1 *2*

б)

Рисунок 27. Положення частин ударно-спускового механізму при натиснутому спусковому гачку в режимі автоматичної стрільби: а) одноступінчатий; б) двоступінчатий

1 – затвор в момент закриття, шептало автоматичного вогню ще не натиснуте рамою; *2* – затвор закритий, шептало автоматичного вогню натиснуте рамою, курок спущено.

Цикл автоматичної стрільби припиняється при відпусканні спускового гачка або по закінченню патронів у магазині.

Звільнений спусковий гачок під дією пружини спускового гачка повертається і його шептало стає на шляху бойового зводу курка.

Для відновлення процесу стрільби достатньо натиснути на спусковий гачок.

По закінченню набоїв у магазині подавач магазину піднімає важіль затворної затримки, внаслідок чого затвор та затворна рама зупиняються в задньому положенні (рис.28). Для відновлення процесу стрільби необхідно замінити порожній магазин. Від'єднання порожнього магазину здійснюється натисканням на кнопку застібки магазину (рис.3 поз.7), яка розташована з правого боку рами нижньої.

Після приєднання спорядженого патронами магазину необхідно звільнити затворну раму і затвор від дії затворної затримки, натиснувши на її важіль, що розташований з лівого боку рами нижньої (рис. 29), або відтягнути і відпустити руків'я перезаряджання. Рухаючись уперед, затворна рама і затвор досилають патрон до патронника. Гвинтівка готова до стрільби.

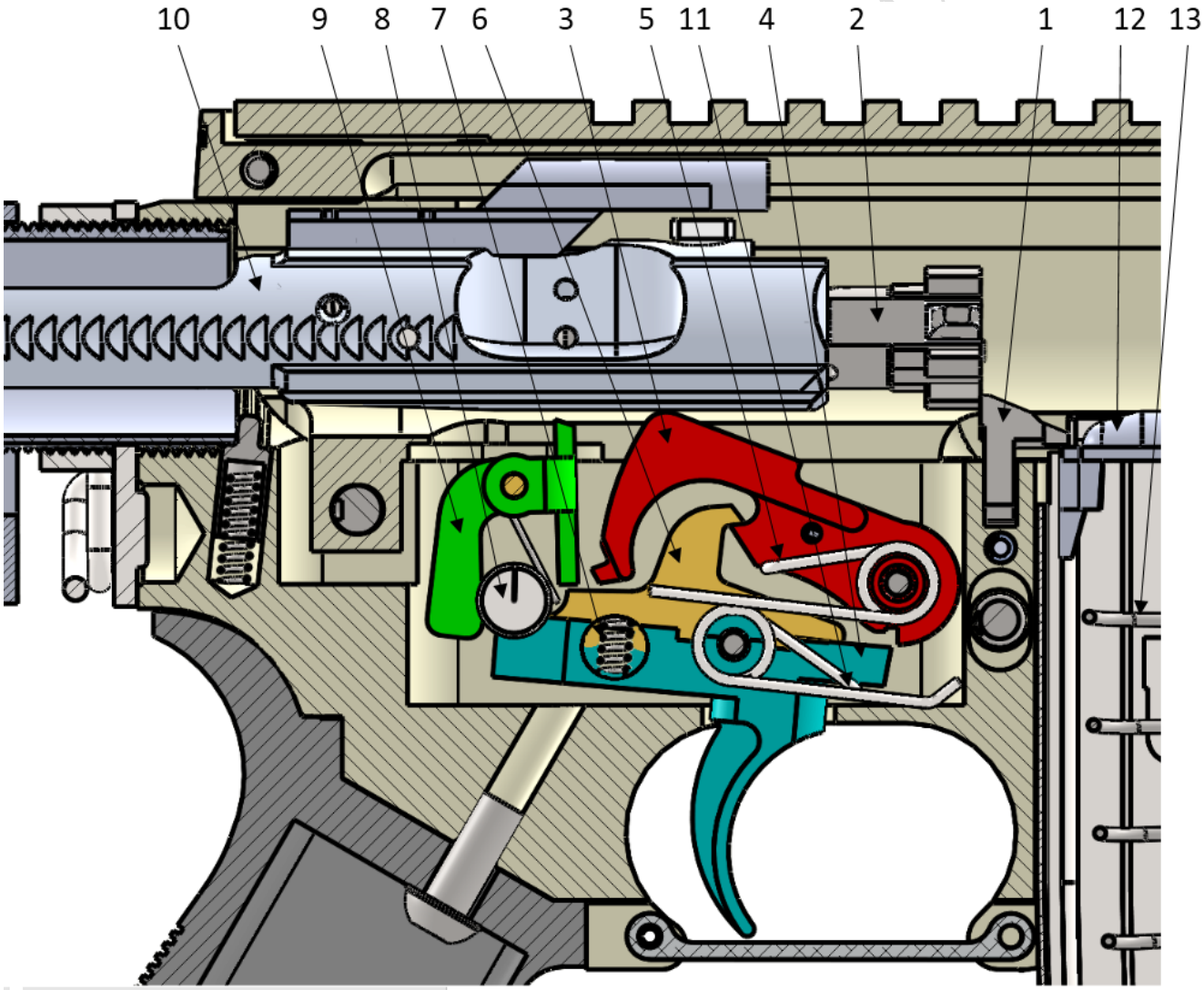

Рисунок 28. Постановка затвора на затворну затримку:
1 – затворна затримка; 2 – затвор; 3 – курок; 4 – спусковий гачок; 5 – бойова пружина; 6 – шептало одиночного вогню; 7 – пружина шептала одиночного вогню; 8 – перевідник вогню; 9 – шептало автоматичного вогню; 10 – затворна рама; 11 – пружина спускового гачка; 12 – подавач; 13 – пружина подавача.

Підпис і дата
Інв. № дубл.
Зам. інв. №
Підпис і дата
Інв. № подвдн.

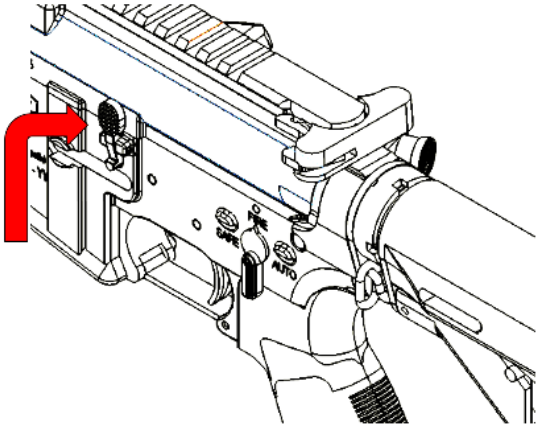

Рисунок 29. Зняття затвора із затворної затримки.

Якщо затворну групу було встановлено на затворну затримку ручним натисканням на нижню частину кнопки затворної затримки, або в разі, якщо затворну групу було відведено в заднє положення при приєднаному порожньому магазині за допомогою руків'я перезаряджання, останнє має бути повернене рукою в крайнє переднє положення (до постановки на фіксатор).

Забороняється натискати кнопку затворної затримки в стані, коли руків'я перезаряджання не стоїть на фіксаторі в крайньому передньому положенні.

ДЛЯ ВИКОРИСТАННЯ В УЧБОВОМУ ПРОЦЕСІ

2.5 Використання деталей що входять до складу ЗІП

Запасні частини зі складу одиночного комплекту ЗІП використовуються для заміни частин зброї, які мають граничне напрацювання або вийшли з ладу в процесі експлуатації гвинтівки. Заміна деталей зі складу одиночного комплекту ЗІП виконується після неповного розбирання гвинтівки.

2.5.1 Заміна деталей затворної групи

Заміна ударника, шплінта ударника, викидача, осі викидача та пружини викидача може бути здійснена особою за якою закріплена зброя або фахівцями служби РАО.

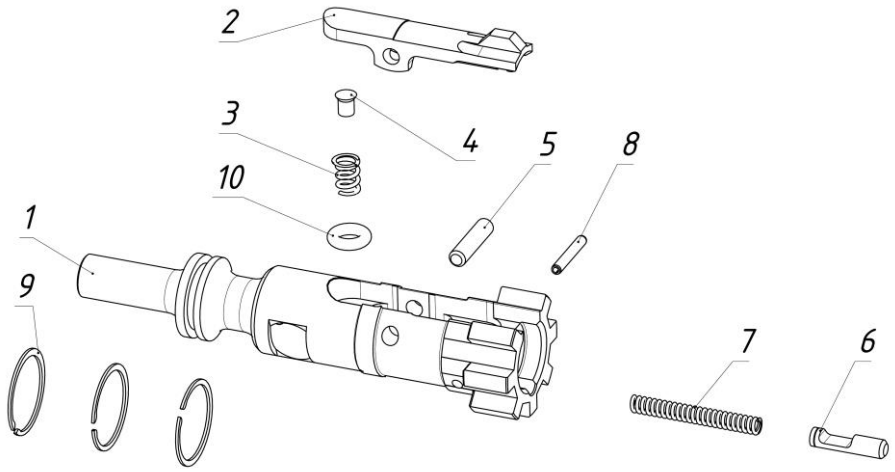

Рисунок 30. Затвор у розібраному стані:

1 – остов затвора; 2 - викидач; 3 – пружина викидача; 4 - пружний гумовий елемент;
5 – вісь викидача; 6 – відбивач; 7 – пружина відбивача та перевідника вогню; 8 – штифт відбивача;
9 – компресійні кільця;
10 – додатковий пружний елемент (за рішенням підприємства-виробника).

Заміна решти деталей потребує проведення повного розбирання окремих складових частин гвинтівки та проводиться із залученням фахівців служби РАО (або осіб, що пройшли навчання по виконанню заміни деталей гвинтівки) у ремонтному органі військової частини (з'єднанні).

Зняття та встановлення викидача

Для зняття викидача потрібно взяти затвор гвинтівки таким чином щоб великий палець лежав на викидачі (рис.31).

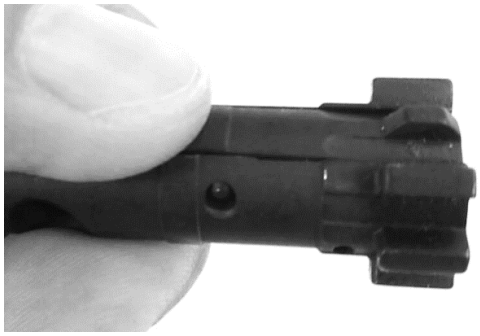

Рисунок 31. Утримання викидача при знятті осі викидача.

ДЛЯ ВИКОРИСТАННЯ В НАВЧАЛЬНОМУ ПРОЦЕСІ

Натиснути на викидач та виколоткою виштовхнути вісь викидача. В разі потреби від'єднати від викидача пружину викидача (з пружним елементом). При збиранні приєднати пружину викидача та пружний елемент до викидача (рис.32).

Рисунок 32. Утримання пружини викидача при її знятті або встановленні.

Встановити викидач в паз кріплення викидача. Притиснути викидач до остова затвора і зафіксувати викидач з допомогою осі викидача (рис.33).

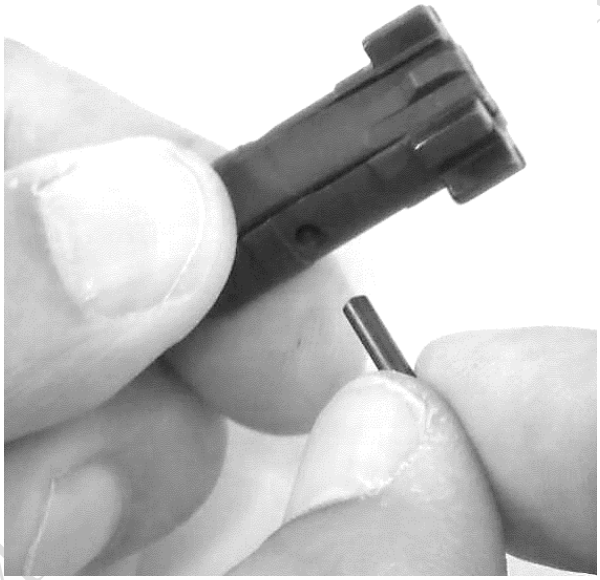

Рисунок 33. Утримання викидача при встановленні осі викидача.

2.5.2 Зняття та встановлення деталей УСМ

Всі роботи по зняттю та встановленню деталей УСМ повинні проводитися виключно в ремонтному органі військової частини.

2.5.2.1. Зняття пістолетного руків'я, перевідника вогню, та шептала автоматичного вогню.

Зняття пістолетного руків'я, перевідника вогню та шептала автоматичного вогню застосовується тільки для зняття спускового гачка двоступінчатого УСМ!

Для зняття пістолетного руків'я потрібно викрутити гвинт всередині руків'я (використовується пласка викрутка або шестигранник 3/16").

ДЛЯ ВИКОРИСТАННЯ В НАВЧАЛЬНОМУ ПРОЦЕСІ

Увага! Пістолетне руків'я потрібно знімати (і встановлювати) рухаючи його виключно в вертикальному напрямку щоб не пошкодити пружину (див. рис. 33.1).

Після чого вийняти пружину та обережно витрусити фіксатор перевідника.

Рисунок 33.1. Зняття пістолетного руків'я.

Для зняття шептала автоматичного вогню потрібно за допомогою виколотки виштовхнути вісь шептала (поз. 3 рис. 33.8), та вийняти шептало з рами нижньої. Встановлення шептала відбувається в зворотному порядку.

Увага! При встановленні шептала вільний кінець його пружини повинен опиратися на перевідник вогню (в кільцевій канавці).

Після зняття пістолетного руків'я, шептала автоматичного вогню та перевідника вогню з'являється можливість зняти спусковий гачок двоступінчатого УСМ.

ДЛЯ ВИКОРИСТАННЯ У

2.5.2.2. Одноступінчатий УСМ

Розбирання

Для відокремлення курка, спочатку потрібно за допомогою виколотки виштовхнути вісь курка (див. рис. 33.2).

Рисунок 33.2. Зняття курка.

Вийняти курок разом з бойовою пружиною.

Тримаючи пружину за витки пальцями, докладаючи помірне зусилля на розтягування, зняти витки пружини з одного боку цапфи курка, потім з іншого.

За допомогою виколотки, виштовхнути вісь спускового гачка (див. рис. 33.3). Встановити перевідник вогню в положення AUTO.

Рисунок 33.3. Зняття спускового гачка.

Вийняти спусковий гачок з пружиною. Зняти пружину з цапф гачка спускового (аналогічно як бойову пружину з курка).

Збирання

Збирання виконується у зворотному порядку. Встановлювати пружину спускового гачка

Увага! Розміщення пружини на спусковому гачку повинно відповідати рис. 33.4.

ДЛЯ ВИКОРИСТАННЯ ЗА УЗГОДЖЕННЯМ

Рисунок 33.4. Встановлена пружина спускового гачка.

Вставляючи спусковий гачок в зборі в раму нижню, вільні кінці пружини покласти на дно рами нижньої і, долаючи зусилля стискання пружини гачка, сумістити отвори гачка та шептала одиночного вогню з відповідними отворами на рамі нижній та вставити вісь гачка.

Встановлювати бойову пружину на курок треба в зворотному порядку.

Увага! Розміщення бойової пружини відносно курка повинно відповідати рис. 33.5.

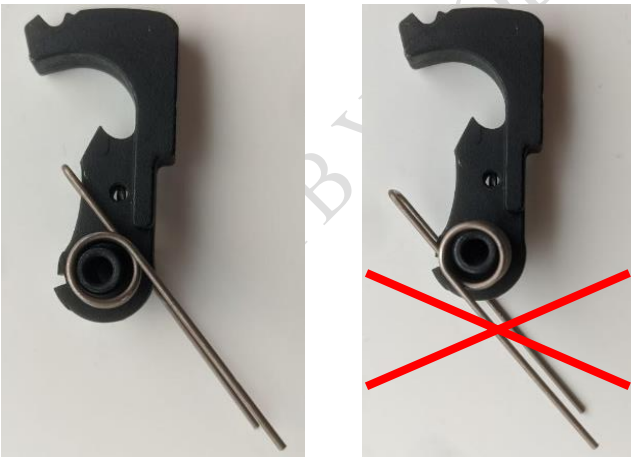

Рисунок 33.5. Встановлення бойової пружини на курок.

Вставляючи курок з бойовою пружиною в раму нижню, вільні кінці пружини покласти на вісь спускового гачка і, долаючи зусилля стискання бойової пружини, сумістити отвір курка з відповідним отвором на рамі нижній та вставити вісь курка (див. рис. 33.6).

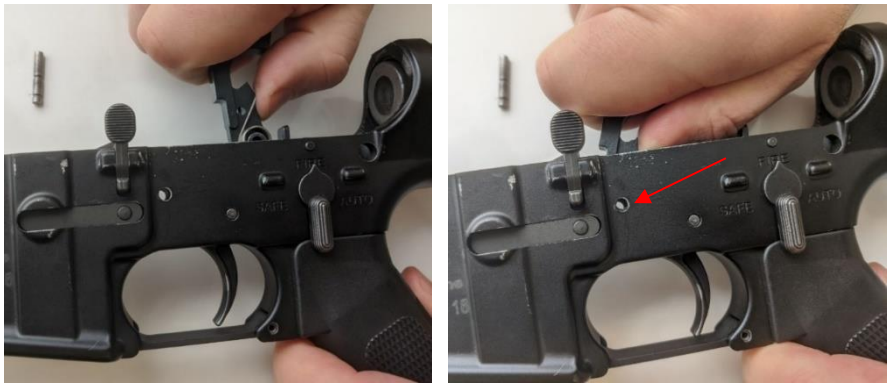

Рисунок 33.6. Встановлення курка.

ДЛЯ ВИКОРИСТАННЯ В УЧБОВОМУ ПРОЦЕСІ

Впевнитись, що вільні кінці пружини бойової прилягають до стінок рами нижньої (див. рис. 33.7).

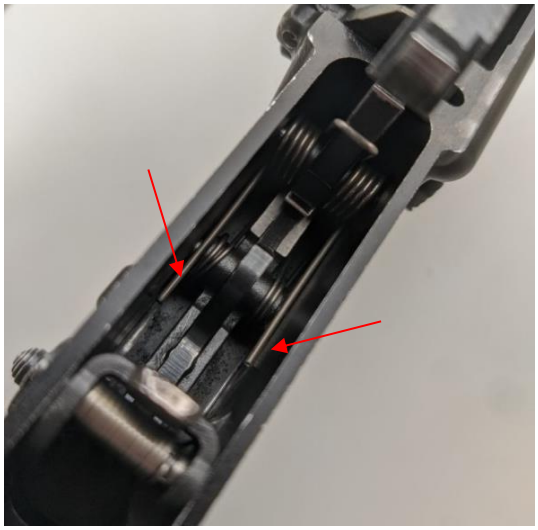

Рисунок 33.7. Правильне встановлення кінців бойової пружини.

2.5.2.3. Двоступінчатий УСМ

Розбирання

Для відокремлення курка, спочатку потрібно за допомогою виколотки виштовхнути вісь курка (поз.1, рис. 33.8).

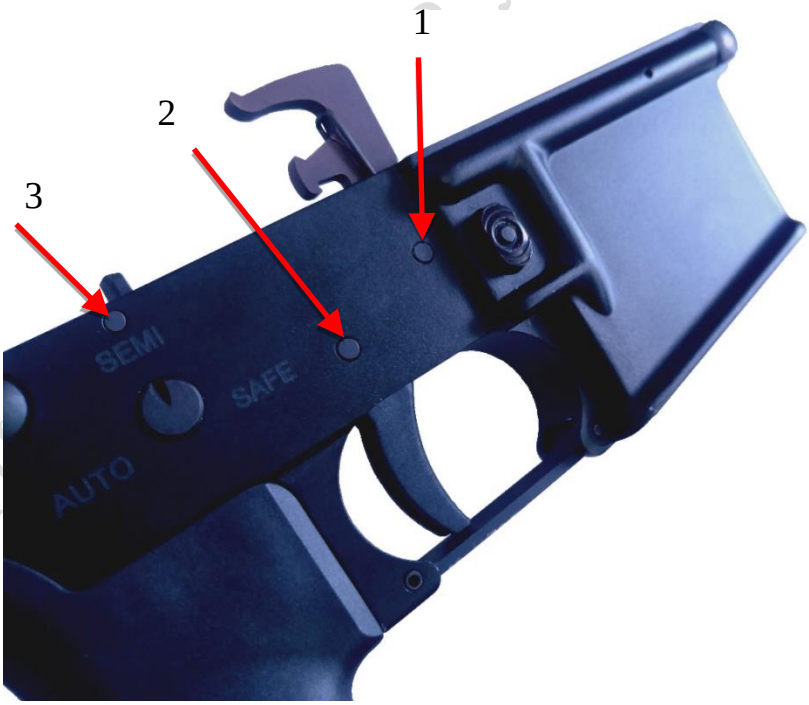

Рисунок 33.8. Осі УСМ:
1 – вісь курка; 2 – вісь спускового гачка; 3 – вісь шептала автоматичного вогню.

Вийняти курок разом з бойовою пружиною та стопором.

Тримаючи пружину за витки пальцями, докладаючи помірне зусилля на розтягування, зняти витки пружини з одного боку цапфи курка, потім з іншого.

ДЛЯ ВИКОРИСТАННЯ У НАВЧАЛЬНОМУ ПРОЦЕСІ

Виконати зняття спускового гачка без попереднього від'єднання пістолетного руків'я, перевідника вогню та шептала автоматичного вогню неможливо.

Для зняття спускового гачка в зборі (з шепталом одиночного вогню та пружинами) потрібно виштовхнути вісь спускового гачка (поз. 2 рис. 33.8) та вийняти гачок в зборі з рами нижньої.

Відокремити від гачка шептало одиночного вогню (поз.2 рис.33.9), пружину шептала (поз.3 рис.33.9) та зняти пружину гачка (поз.4 рис.33.9) з цапф (аналогічно як бойову пружину з курка).

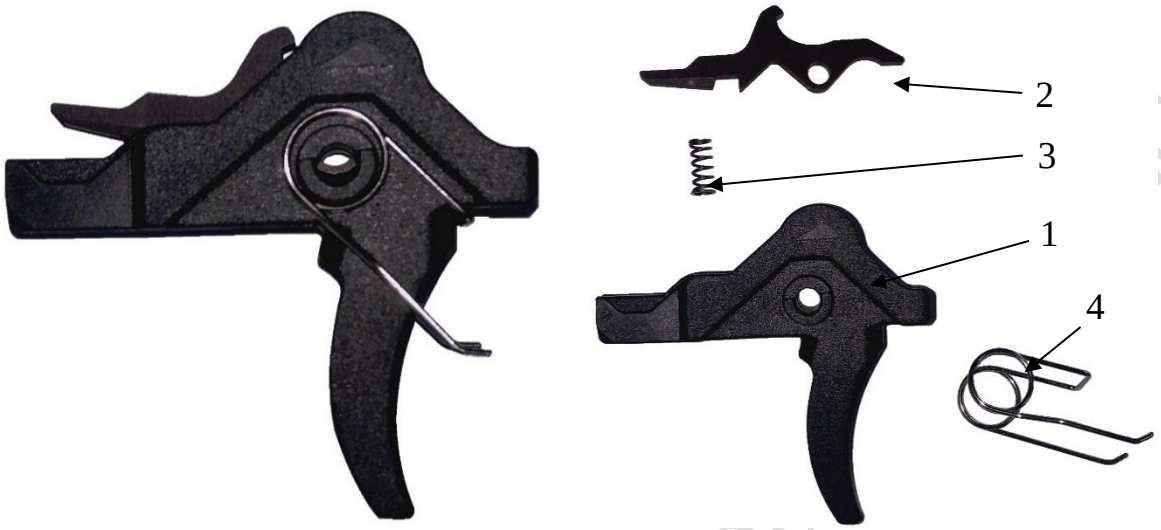

а) б)

Рисунок 33.9. Спусковий гачок:
а) – в зборі; б) деталювання:
1 – спусковий гачок; 2 – шептало одиночного вогню;
3 – пружина шептала одиночного вогню; 4 – пружина спускового гачка.

Збирання

Збирання виконується у зворотному порядку.

Увага! Розміщення пружини на спусковому гачку повинно відповідати рис. 33.9а.

Вставляючи спусковий гачок в зборі в раму нижню, вільні кінці пружини покласти на дно рами нижньої і, долаючи зусилля стискання пружини гачка, сумістити отвори гачка та шептала одиночного вогню з відповідними отворами на рамі нижній та вставити вісь гачка.

Встановити бойову пружину на курок. Встановити стопор – з лівої сторони цапфи курка, зачепивши гачком стопора за вільний кінець бойової пружини і сумістивши отвори стопора і цапфи всередині витків пружини (див. рис. 33.10).

ДЛЯ ВИКОРИСТАННЯ В УПОВ

Рисунок 33.10. Встановлення стопора на курок з бойовою пружиною.

Вставляючи курок з бойовою пружиною та стопором в раму нижню, вільні кінці пружини покласти на вісь спускового гачка і, долаючи зусилля стискання бойової пружини, сумістити отвори курка та стопора з відповідними отворами на рамі нижній та вставити вісь курка (див. рис. 33.11).

Рисунок 33.11. Встановлення курка.

2.6 Аксесуари гвинтівки та їх призначення

Швидкоз'ємний Прилад Зменшення Рівня Звуку Пострілу (ПЗРЗП-Ш) – призначений для зменшення рівня звуку пострілу та зменшення спалаху під час пострілу. Порохові гази під час проходження через прилад розширюються та втрачають швидкість. В результаті розширення порохових газів відбувається зменшення тиску всередині приладу та значне зменшення і розсіювання звуку пострілу. Особливістю приладу в порівнянні з звичайним ПЗРЗП є те що цей прилад складається з двох основних частин, а саме: спеціального дульного пристрою (полум'ягасник або ДТК) (рис.34, а), та ПЗРЗП-Ш (рис.34, б), який має можливість швидкого приєднання до дульного пристрою. В задній частині ПЗРЗП-Ш виконано елементи кріплення до дульного пристрою. Дульний пристрій монтується на ствол, а ПЗРЗП-Ш встановлюється на нього. Для правильного позиціонування на стволі

ДЛЯ ВИКОРИСТАННЯ У НАВЧАЛЬНОМУ ПРОЦЕСІ

дульного пристрою (шипом вниз) слід скористатись комплектом проставочних шайб АУАГ 5.007.00.000. Для надійної фіксації спеціального дульного пристрою на стволі (рис.34, а) і для запобігання самовільного його відкручування під час стрільби, необхідно попередньо намотати на дульну різьбу кілька витків ФУМ-стрічки, і потім затягнути гайковим ключем S=19. ПЗРЗП-Ш приєднується задньою частиною, зі сторони механізму фіксації, на спеціальний дульний пристрій.

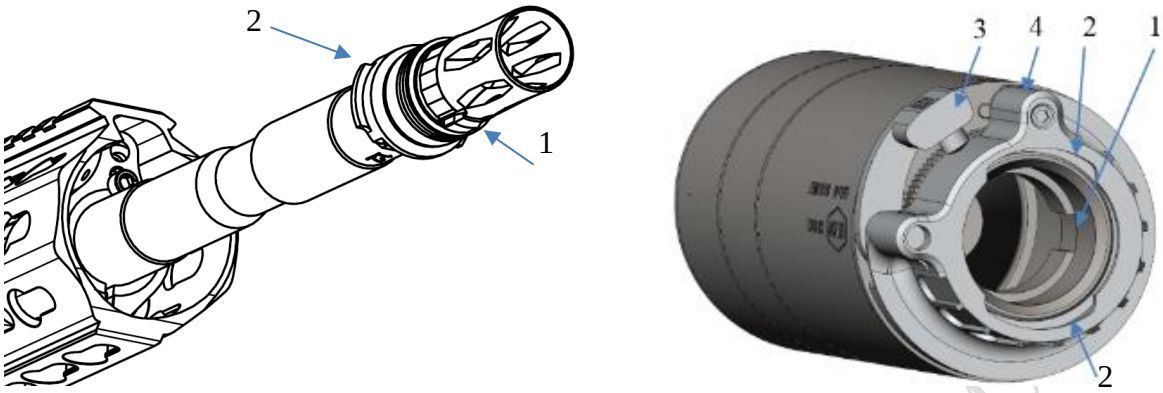

а) б)

Рисунок 34. Елементи будови спеціального дульного пристрою (полум'ягасника):

а) 1 – направляючий виступ; 2 – виступи фіксації;

б) 1 – направляючий паз; 2 – байонетні пази; 3 – клавіша фіксатора. 4 – гайка.

Встановлення ПЗРЗП-Ш

1) Встановити гайку ПЗРЗП-Ш в положення «відкрито». *Для цього потрібно натиснути на гайці клавішу фіксатора (поз 3 рис. 34, б) із написом «PUSH» і провернути гайку (поз 4 рис. 34, б) в напрямку* 🔓 *до упору.*
2) Візуально перевірити відсутність сторонніх предметів та бруду на зовнішній частині полум'ягасника та внутрішній частині ПЗРЗП-Ш. *В разі наявності - видалити.*
3) Попередньо встановити ПЗРЗП-Ш на полум'ягасник.(рис. 35)

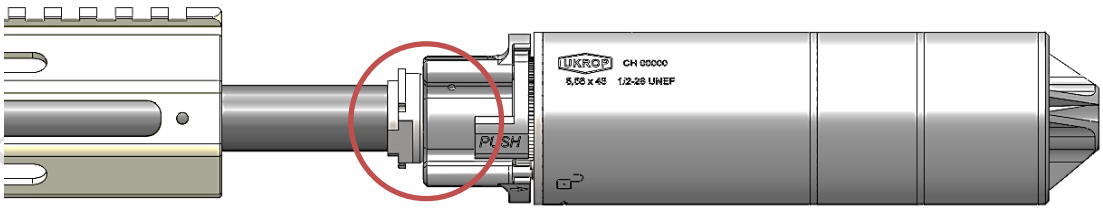

Рисунок 35. Попереднє встановлення ПЗРЗП-Ш.

4) Встановити ПЗРЗП-Ш в положення фіксації з полум'ягасником. *Для цього потрібно виконати поворот ПЗРЗП-Ш одночасно притискаючи його до спеціального дульного пристрою.*
ПЗРЗП-Ш зміститься відносно полум'ягасника вздовж осі ствола і займе фіксоване положення (Рис. 36) (обертання ПЗРЗП-Ш стане неможливе)

ДЛЯ ВИКОРИСТАННЯ В УЧБОВОМУ ПРОЦЕСІ

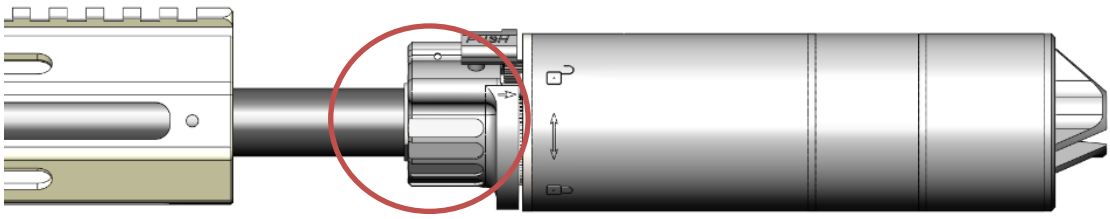

Рисунок 36. Положення фіксації ПЗРЗП-Ш.

5) Зафіксувати ПЗРЗП на спеціальному дульному пристрої.
Для цього потрібно повернути гайку (поз 4 рис. 34, б) в напрямку 🔓 .
попередньо натиснувши клавішу (поз 3 рис. 34, б).
ПЗРЗП, надітий на ствол, не провертається! Провертається лише гайка!
Затягнувши гайку необхідно відпустити клавішу і спробувати ще раз дотягнути руками гайку до кінця (Рис. 37).
ПЗРЗП-Ш- встановлено.

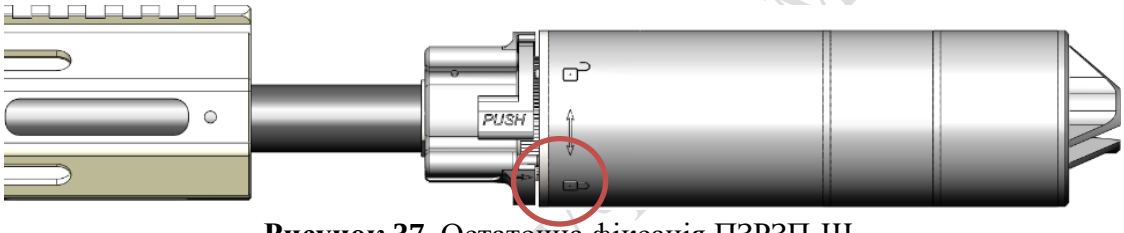

Рисунок 37. Остаточна фіксація ПЗРЗП-Ш.

Знімання ПЗРЗП-Ш- виконується у зворотному порядку:

1) Встановити гайку ПЗРЗП-Ш в положення відкрито. *Для цього потрібно натиснути на гайці клавішу фіксатора (поз 3 рис. 34, б) із написом «PUSH» і провернути гайку(поз 4 рис. 34, б) в напрямку* 🔓 *до упору.*
2) Зняти *ПЗРЗП-Ш* із ствола.

Приклад призначений для зручності ведення стрільби з гвинтівки. Приклад можна регулювати за довжиною, підлаштовуючи її під анатомічні особливості кожного користувача. Для встановлення необхідної довжини приклада, необхідно натиснути до упора на важіль 1, як вказано на рис. 38-а та рис.38-в, висунути приклад по напрямку вздовж осі приклада на необхідну довжину. Відпустивши клавішу 1, необхідно перемісти приклад в потрібне положення, як вказано на рис. 38-г стрілкою 3 до характерного звуку фіксації, під час якого приклад надійно зафіксується механізмом фіксації. Для завершення регулювання необхідно натиснути на клавішу 2, як вказано на рис. 38-б стрілкою 2 для того, щоб фіксатор приклада остаточно заблокувався від випадкового натискання та переміщення.

ДЛЯ ВИКОРИСТАННЯ В УЧБОВОМУ ПРОЦЕСІ

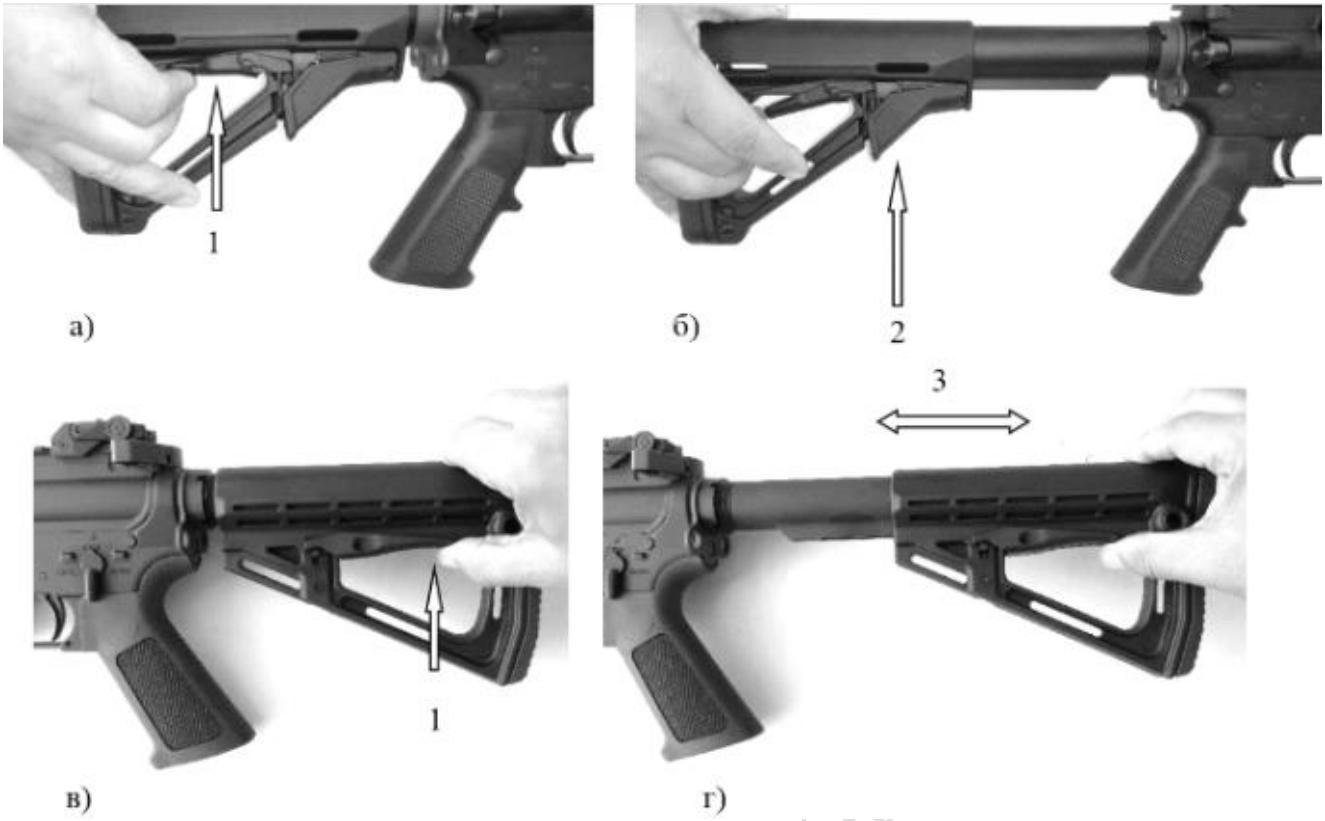

Рисунок 38. Приклад та його регулювання:
а), б) – Magpul CTR Carbine Stock AR15;
в), г) – IMI TS1 Plastic Stock.

Знімні планки Пікатінні призначені для закріплення на них різноманітних додаткових аксесуарів (ліхтарів, лазерних вказівників, антабок, тощо).

Планка Пікатінні на цівку з кріпленням типу KeyMod та M-LOK мають 6 пазів (можливі виконання з більшою кількістю пазів та гвинтів).

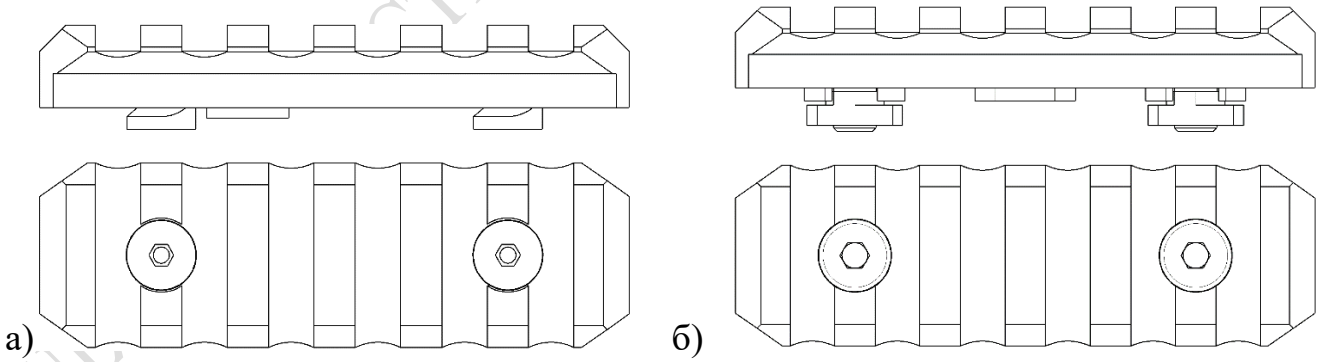

Рисунок 39. Планки Пікатінні на цівку з кріпленням типу:
а) KeyMod; б) M-LOK.

В конструкцію планки входять стаціонарні елементи кріплення (гвинти та фігурні гайки) якими вона заводиться в отвори цівки і за допомогою шестигранного ключа 2,5мм або 3мм (що входить до складу засобів чищення та обслуговування) фіксується.

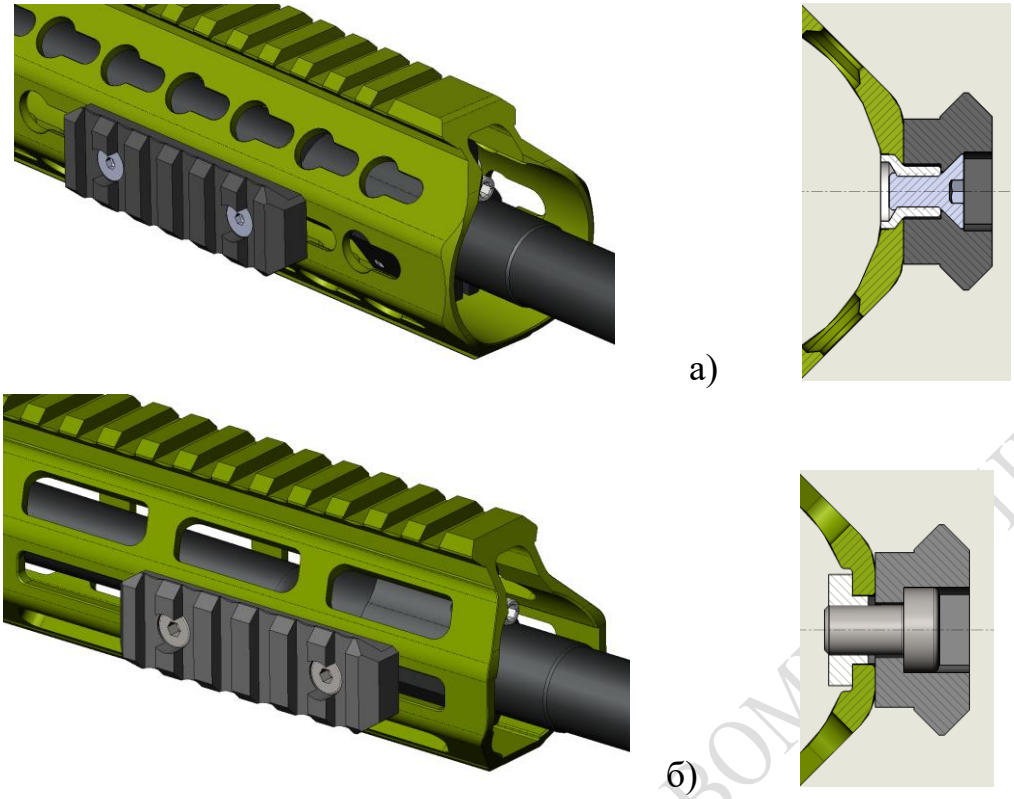

Рисунок 40. Кріплення планки Пікатінні на цівку з кріпленням типу:
а) KeyMod б) M-LOK.

Газблок газової системи дозволяє регулювати потік порохових газів які надходять у затворну раму із затвором і призводять до перезаряджання гвинтівки. Регулювання призначене для налаштування оптимального режиму роботи автоматики гвинтівки, при використанні патронів різних виробників, при забрудненні деталей і вузлів гвинтівки та в залежності від наявності або відсутності ПЗРЗП (встановлення ПЗРЗП збільшує надходження газів у систему).

Для того щоб збільшити потік порохових газів, гвинт необхідно повертати проти годинникової стрілки, для зменшення – за годинниковою стрілкою (рис. 41). Від повністю закритого положення регулятор має 20±3 фіксованих положень. Для запобігання втрати гвинта і кульки яка фіксує цей гвинт із середини, **не допускається викручувати гвинт повністю!**

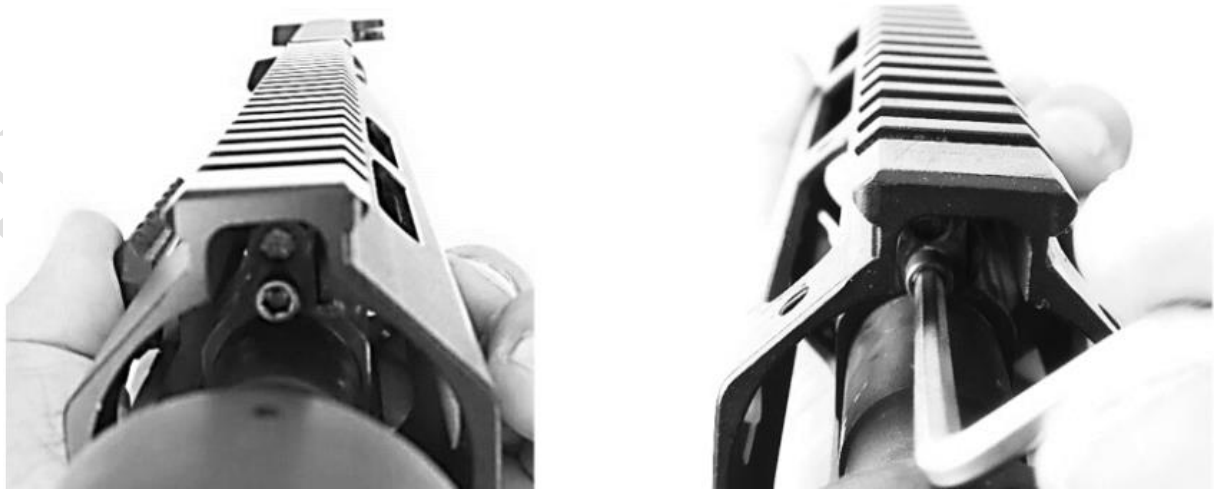

Рисунок 41. Регулювання газблоку.

ДЛЯ КОРИСТАННЯ В УЧБОВОМУ ПРОЦЕСІ

З урахуванням того що відбивач намагається виштовхнути гільзу (патрон) одночасно із відходом затворної рами із затвором, напрямок відбивання гільз залежить від швидкості рухомих частин гвинтівки. Спостерігання за напрямком відбивання гільз (рис.42) дозволяє користувачу швидко оцінити правильність налаштування регулятора подачі порохових газів в газовий блок та/або стану забруднення гвинтівки.

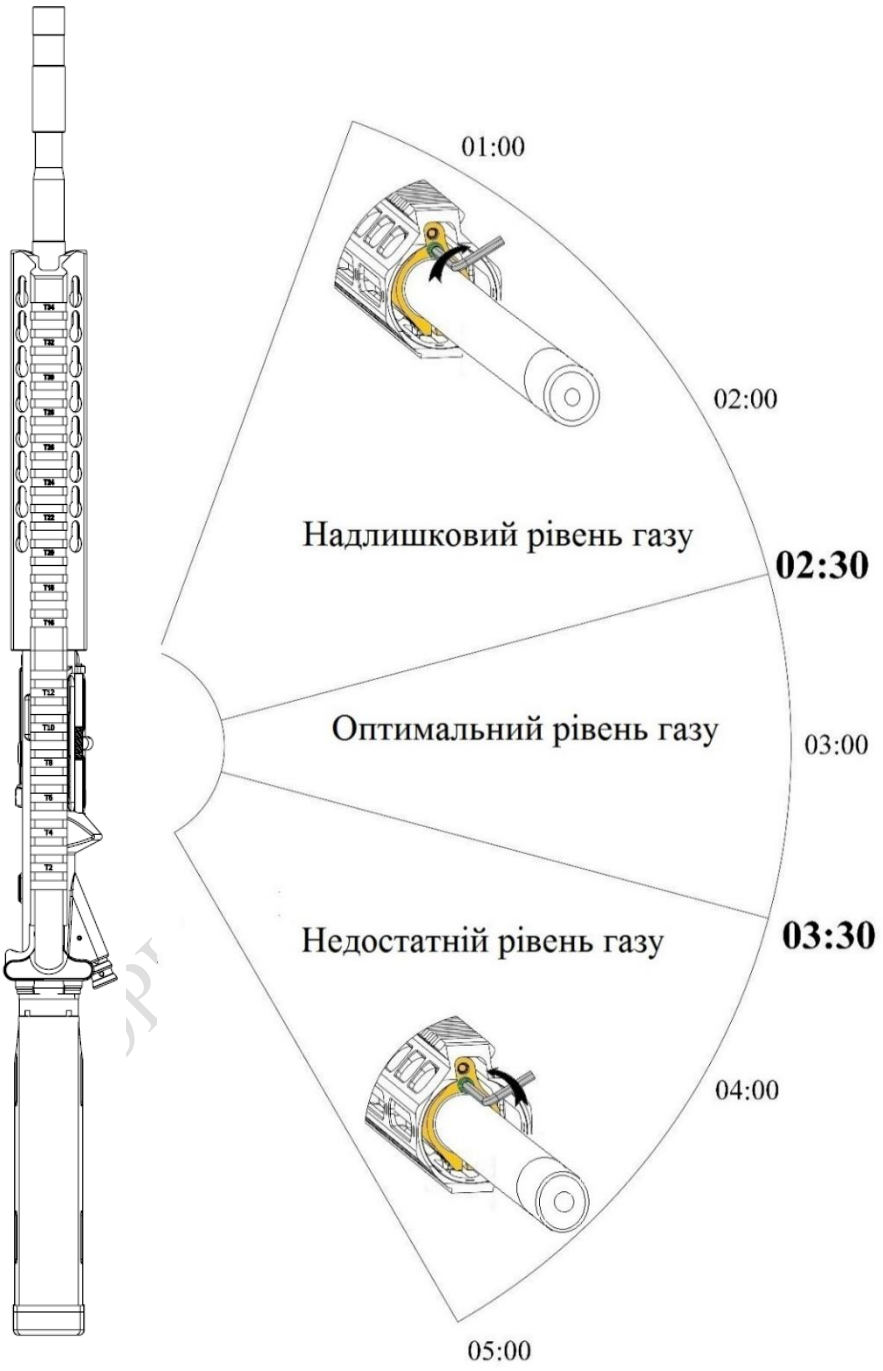

Рисунок 42. Схема напрямку викидання гільзи.

ДЛЯ РОЗРОБКИ ОЦЕСІ

Коліматорний приціл дозволяє прицілюватися двома відкритими очима, що значно покращує ситуаційний огляд і прискорює виявлення цілі. Червона точка слідує за рухом ока користувача, залишаючись зафіксованою на цілі, усуваючи необхідність центрування. Приціл не обмежує відстань до ока і є сумісним з приладами нічного бачення 1-го, 2-го та 3-го поколінь.

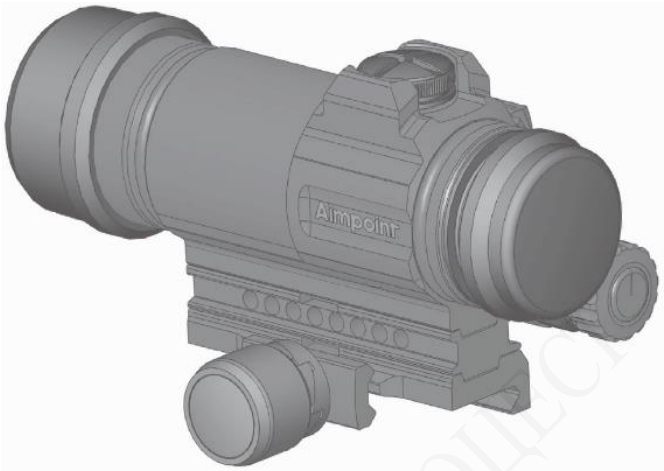

Рисунок 43. Загальний вигляд коліматорного прицілу.

Основні технічні характеристики коліматорного прицілу CompM4s™ наведено в таблиці 3

Таблиця 3

Матеріал корпусу	Високоміцний алюміній
Покриття корпусу	Твердо анодований. Колір чорний та темно-сірий, матовий
Матеріал кришки для лінз	Гума чорна
Оптичне збільшення	x1
Відстань від очей	Нерегламентована. Залежить від зручності використання.
Оптичне покриття	Антиблікове покриття (усі поверхні). Багатошарове покриття для відбивання червоного світла (650 нм). Покриття Band Pass для сумісності з ПНБ*
Розмір точки	2 MOA**
Перемикач, яскравість точки	16 позицій: 7 для ПНБ, 8 для денного світла та 1 екстра яскравий
Батарея	Одна батарея розміру AA (перезарядна 1,2 В), лужна/літієва 1,5 В або літієва 3-3,7 В (допустима напруга 1,2-5,0 В)
Термін служби батареї	Понад 8 років безперервного (вдень і вночі) використання при налаштуванні яскравості точки від 1 до 12 і понад 3 роки на позиціях з 13 до 16 (при кімнатній температурі і з якісною батареєю). Зазвичай 500 000 годин при налаштуванні для ПНБ
Розмір (Д x Ш x В), мм	135 x 75 x 70
Вага	370 г, з проставкою 395 г
Регулювання	Діапазон введення поправок по горизонталі та вертикалі ±2 м на 100 метрів, 1 клік = 4 мм на 25 метри (16 мм на 100 метри)
Висота оптичної осі	39 мм відносно верхньої площини планки Пікатінні з встановленою проставкою та кріпленням QRP2. (30 мм - без проставки)
Робочий температурний діапазон	від -45 ºC до +70 ºC, при зберіганні і користуванні
Водонепроникність	Занурення до 45 м

* ПНБ: Прилад нічного бачення

** MOA (кутова хвилина): 1 MOA ~ 30 мм на 100 метрів

ДЛЯ ВИКОРИСТАННЯ В УЧБОВОМУ ПРОЦЕСІ

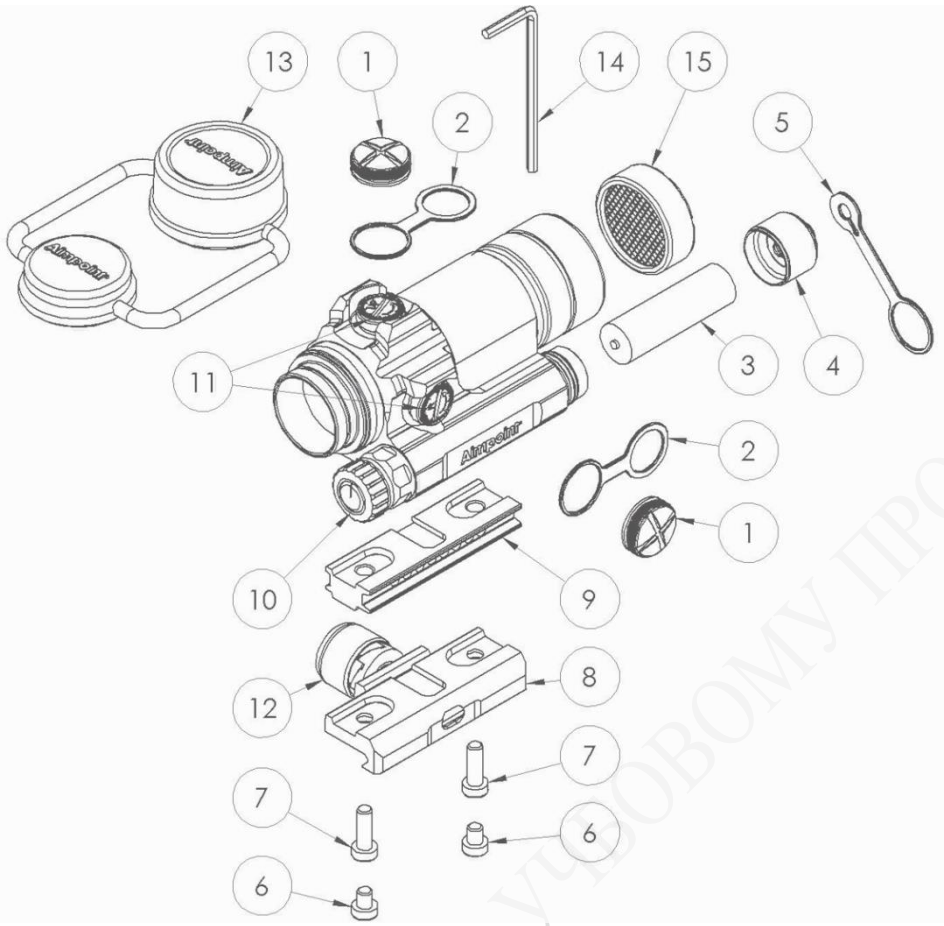

Рисунок 44. Розташування та опис основних елементів коліматорного прицілу CompM4s™.

1. Кришка регулювального гвинта поправок (2 шт.)
2. Ремінець кришки регулювального гвинта (2 шт.)
3. Батарея (розмір AA)
4. Кришка батареї
5. Ремінець кришки батареї
6. Гвинти (для кріплення) (2 шт.)
7. Гвинти (для кріплення з прокладкою) (2 шт.)
8. Кріплення QRP2
9. Проставка
10. Поворотний перемикач
11. Регулювальний гвинт поправок (2 шт.)
12. Ручка з обмежувачем крутного моменту (кріплення QRP2)
13. Кришки для лінз
14. Шестигранний ключ для гвинтів (позиція 6 і 7)
15. Антибліковий пристрій (ARD)

ПОПЕРЕДЖЕННЯ: перед встановленням, зніманням або обслуговуванням коліматору, переконайтеся, що зброя розряджена. В разі необхідності, розрядіть зброю (згідно з пунктом 2.3.1 Настанови щодо експлуатування).

ДЛЯ ВИКОРИСТАННЯ В УЧБОВОМУ ПРОЦЕСІ

Для заміни або встановлення батареї виконайте наступне:

- Зніміть кришку батареї (4), повернувши її проти годинникової стрілки.
- Вставте батарею розміру АА (3) негативним «-» полюсом до кришки батареї (4).

УВАГА: Переконайтеся, що ущільнювальне кільце кришки батареї (4) не має пошкоджень та в правильному положенні, щоб запобігти потраплянню води в батарейний відсік.

- Встановіть кришку батареї (4), повертаючи за годинниковою стрілкою до щільного прилягання. Затягуйте лише вручну. Використання інструментів може пошкодити обладнання.
- Перевірте наявність червоної точки, повернувши поворотний перемикач (10) за годинниковою стрілкою.

Кришки для лінз

Щоб не загубити захисні кришки для лінз (13) після зняття з прицілу, їх слід, за рахунок розтягування гуми, надягнути на корпус коліматору в зону кріплення.

Встановлення CompM4s™ з кріпленням QRP2

Кріплення QRP2 (8) призначене для встановлення на рейку Пікатінні MIL-STD 1913.

- Послабте ручку з обмежувачем крутного моменту (12), повернувши її проти годинникової стрілки.

УВАГА: Переконайтеся, що паз на рейці Пікатінні, який буде використовуватися, чистий та без сторонніх предметів.

- Розташуйте стопор віддачі кріплення QRP2 у пазу рейки (рис. 45) та встановіть кріплення.

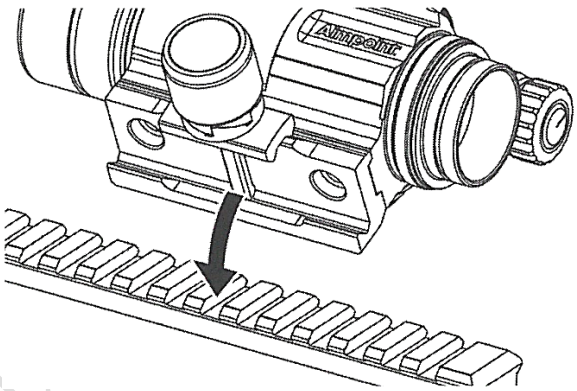

Рисунок 45.
Стопор віддачі кріплення QRP2.

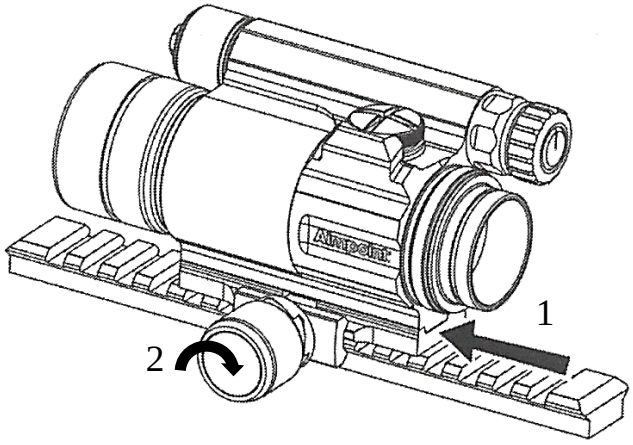

Рисунок 46. Прибирання люфту.

- Зі встановленим стопором віддачі в пазу планки Пікатінні, натисніть на приціл в напрямку вперед (до дула) до упору щоб вибрати зазор (рис. 46) і затягніть ручку з обмежувачем крутного моменту (12) за годинниковою стрілкою, доки муфта не клацне двічі.

ДЛЯ ОЗНАЙОМЛЕННЯ В УЧБОВОМУ ПРОЦЕСІ

Інші можливі варіанти кріплення коліматору:

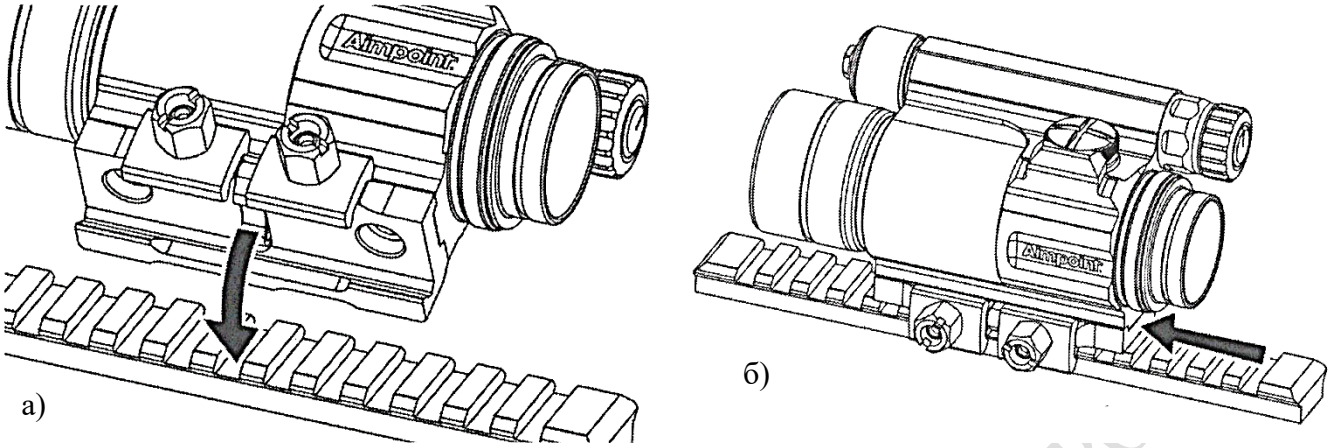

Рисунок 47. Стопор віддачі та кріплення з двома гайками:
а) базування; б) прибирання люфта.

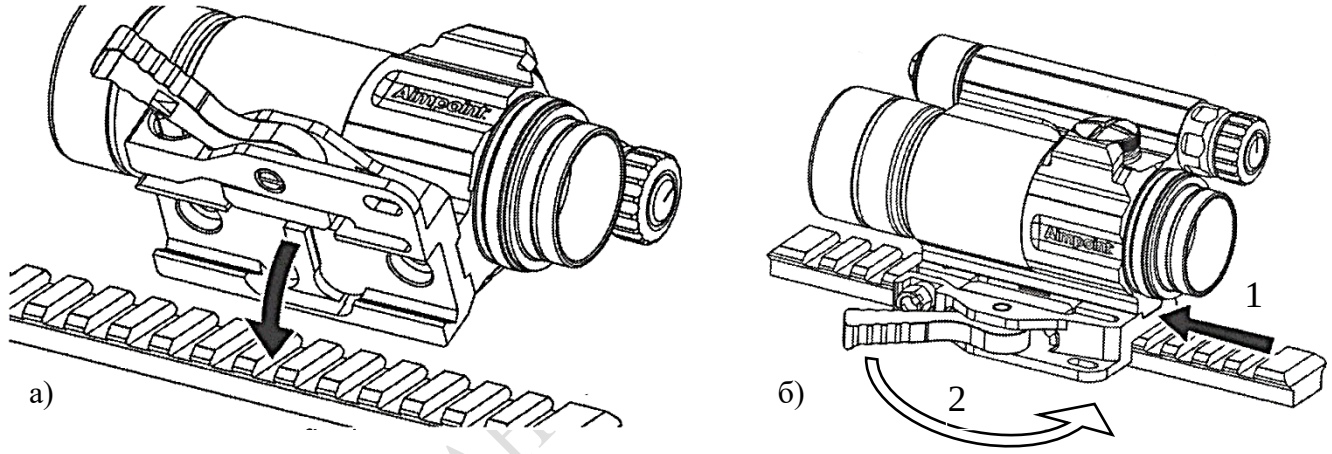

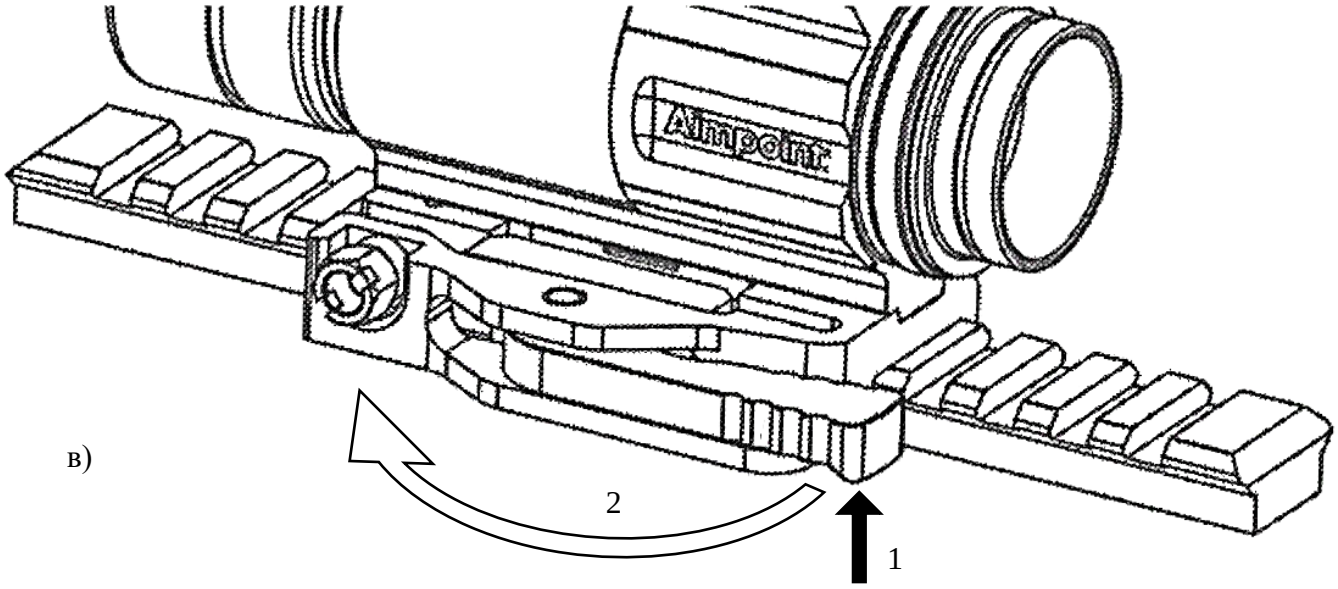

Рисунок 48. Стопор віддачі та кріплення важелем з ексцентриком:
а) базування; б) прибирання люфта; в) знімання.

Обнулення

Приціл поставляється з червоною точкою в центрованому положенні. Це означає, що необхідні лише невеликі коригування за умови, що направляючу зброї або ручку для перенесення правильно вирівняно. Гвинт регулювання по висоті розташований у верхній частині прицілу, а гвинт бокових поправок розташований на правому боці.

УВАГА: припиніть регулювати механізми прицілювання, якщо ви відчуєте опір.

- Зніміть кришки для лінз (13).
- Крутіть поворотний перемикач (10) за годинниковою стрілкою до положення, коли червона точка стане достатньо контрастною на фоні цілі.
- Зніміть обидві кришки регулювання (1).

ПРИМІТКА: Кожен клік регулювального гвинта (11) відповідає зміщенню точки попадання на 16 мм на відстані 100 метрів, відповідно: на 4 мм на відстані 25 метрів і на 32 мм на відстані 200 метрів.

- Вставте інструмент для регулювання (монету, викрутку, ніж) або гільзу патрона в гвинт регулювання та поверніть наступним чином:

- Щоб перемістити точку влучання вправо, поверніть гвинт горизонтальних поправок проти годинникової стрілки.
- Щоб перемістити точку влучання вліво, поверніть гвинт горизонтальних поправок за годинниковою стрілкою.
- Щоб перемістити точку влучання вгору, поверніть гвинт вертикальних поправок проти годинникової стрілки.
- Щоб перемістити точку влучання вниз, поверніть гвинт вертикальних поправок за годинниковою стрілкою.

- Переконайтесь в обнуленні, зробивши принаймні три постріли по мішені. Перевірте точку влучання, щоб впевнитись в точності, при необхідності повторіть процедури.
- Після обнулення переконайтеся, що кріплення та приціл надійно закріплені.

Експлуатація в екстремальних умовах

- Сильна спека, висока вологість або посуха: спеціальні процедури не потрібні.
- Сильний холод: сильний холод може скоротити термін служби батареї (особливо літій-полімерної).
- Солоне повітря: спеціальні процедури не потрібні.
- Морські бризки, вода, бруд і сніг: переконайтеся, що кришка батареї (4) і дві кришки регулювальних гвинтів (1) затягнуті, перед тим, як використовувати приціл в умовах впливу морських бризок, бруду, снігу або перед зануренням прицілу у воду. Затягуйте кришки лише вручну. Коли приціл не

ДЛЯ ВИКОРИСТАННЯ В УЧБОВОМУ ПРОЦЕСІ

використовується, оптика повинна бути закрита кришками для лінз. Очистіть лінзи серветкою і витріть приціл насухо якомога швидше після контакту з водою, морськими бризками, брудом або снігом.

- Пилові та піщані бурі: коли приціл не використовується, оптика повинна бути закрита кришками для лінз.
- Велика висота над рівнем моря: спеціальні процедури не потрібні.

УВАГА: лінзи ніколи не очищайте пальцями, а лише серветкою для лінз.
Якщо немає серветки для лінз:
• Щоб прибрати сміття (пісок, траву тощо): здуйте бруд.
• Щоб почистити лінзи: промийте чистою водою або дихніть на лінзу щоб вона вкрилась вологою та протріть насухо м'якою тканиною.

Процедури усунення несправностей:

- **Червона точка не з'являється**
  - Розряджена батарея: замініть батарею.
  - Батарея встановлена неправильно: вийміть і знову встановіть батарею мінусом «-» у бік кришки батареї.
  - Батарея не контактує: очистіть контактні поверхні та перевстановіть батарею.
  - Несправний поворотний перемикач: повідомте постачальника.
- **Неможливе обнулення**
  - Регулювальний гвинт в крайньому положенні: перевірте паралельність кронштейну відносно ствола.
  - Точка цілі рухається: перевірте надійність фіксації кронштейну та планки на якій він базується.

Складське зберігання:

- вийміть батарею;
- дайте поверхням лінз повністю висохнути (якщо вони вологі), перш ніж закривати кришки об'єктивів.

ДЛЯ ВИКОРИСТАННЯ В УЧБОВОМУ ПРОЦЕСІ

Сошки призначені для упору гвинтівки в ґрунт (опорну поверхню) під час стрільби. Вони мають телескопічні ніжки, які можуть регулюватися по довжині та складатися для транспортування.

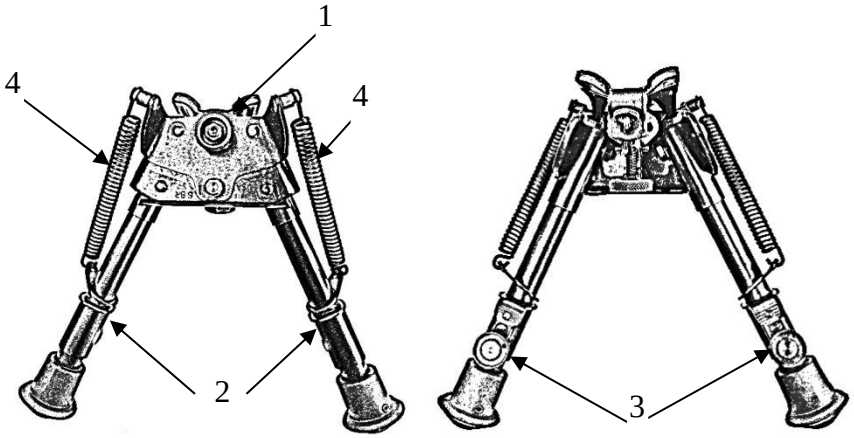

Рисунок 49. Сошки:
1 – корпус сошок; 2 – телескопічні ніжки; 3 – фіксатори ніжок; 4 – пружина ніжок.

Верхня частина корпусу сошок (що кріпиться до гвинтівки) має можливість нахилу зброї, що дає змогу виставити гвинтівку відносно опорної поверхні, на якій стоять сошки.

Сошки кріпляться двома зачепами з напівосями за антабку та фіксуються натяжним гвинтом (Рис. 50).

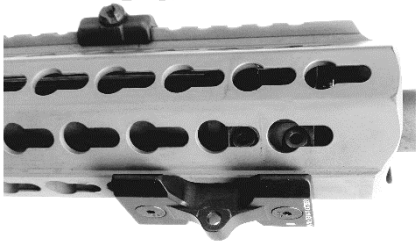

а)

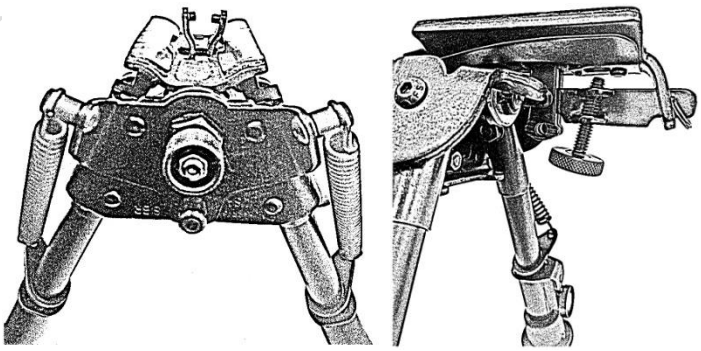

б)

Рисунок 50. Кріплення сошок до антабки гвинтівки
а) антабка; б) вузол кріплення сошок.

ДЛЯ ВИКОРИСТАННЯ У НАВЧАЛЬНОМУ ПРОЦЕСІ

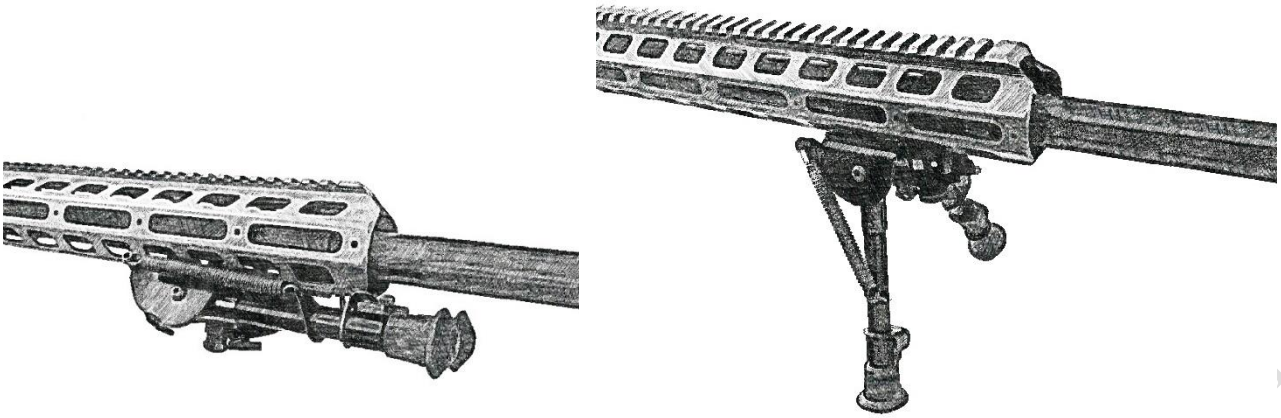

Рисунок 51. Сошки в складеному і розкладеному положенні.

Кронштейн призначений для встановлення оптичного прицілу на гвинтівку та монтується на планку «Пікатінні», яка знаходиться на рамі верхній. Кронштейн має консольну конструкцію щоб забезпечити зручне положення оптичного прицілу й одночасно становитися тільки на планці «Пікатінні» рами верхньої. Встановлення оптичних приладів із одночасним використанням планок «Пікатінні» рами верхньої та цівки не допускається.

Примітка: при постачанні гвинтівки із заводу-виробника кільця кронштейну притерті, а приціл виставлений, вивірений, перевірений стрільбою на 100 м та обнулений (за вимогою замовника).

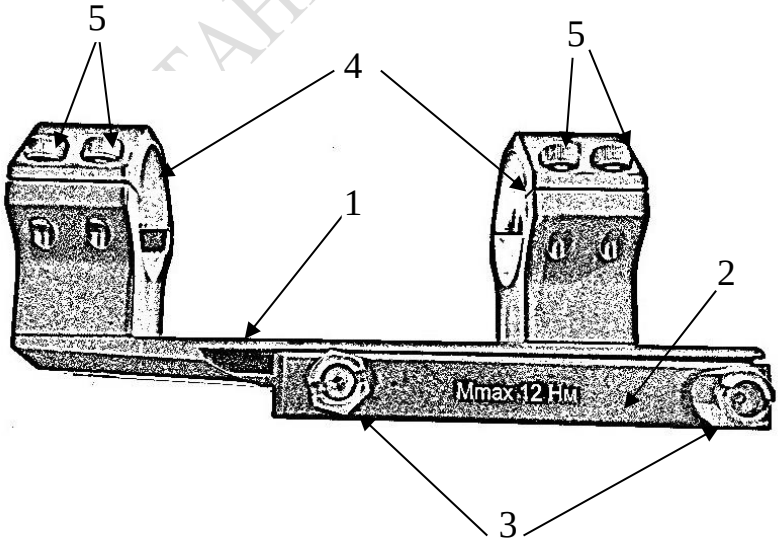

Рисунок 52. Кронштейн для кріплення оптичного прицілу:
1 – тіло кронштейна; 2 – планка фіксуюча; 3 – гайки; 4 – кільця;
5 – гвинти фіксації оптичного прицілу.

ДЛЯ ВИКОРИСТАННЯ В УЧБОВОМУ ПРОЦЕСІ

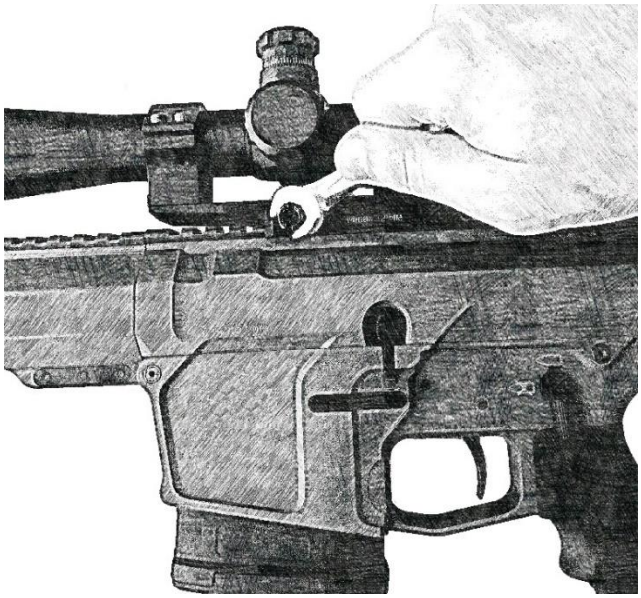

Рисунок 53. Встановлення кронштейна на гвинтівку.

Для встановлення кронштейну розташуйте його на планці «Пікатінні» та, притискаючи кронштейн вперед для вибору зазору між упорами віддачі (елементами кріплення кронштейну які розташовуються у пазах планки) та планкою «Пікатінні», затягніть гайки фіксуючої планки (рис.53). Рекомендоване зусилля затягування гайок складає 10-12 Нм.

Після встановлення кронштейну на ньому закріплюється оптичний приціл, але гвинти, які фіксують приціл, не затягуються повністю, щоб була можливість повертати приціл в кронштейні. За допомогою рівня гвинтівка виставляється так, щоб планка «Пікатінні» була горизонтальною. Прицільна сітка оптичного прицілу встановлюється таким чином, щоб горизонтальна лінія сітки прицілу була паралельною планці «Пікатінні» на рамі верхній. Після цього затягуються гвинти фіксації напівкілець кронштейну з зусиллям 1-2,5 Нм.

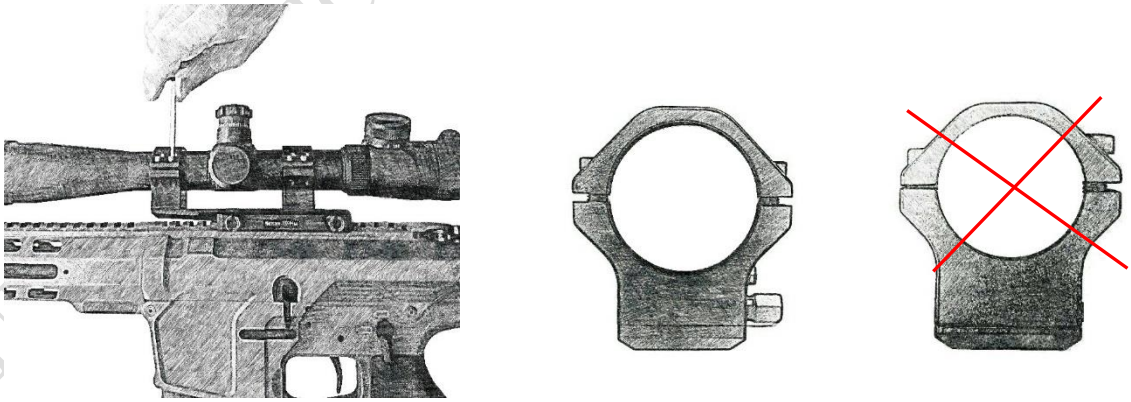

Рисунок 54. Фіксація оптичного прицілу в кронштейні. Зазор зліва і справа на одному кільці має бути однаковий і складає приблизно 1,6 мм.

ДЛЯ ВИКОРИСТАННЯ У НАВЧАЛЬНОМУ ПРОЦЕСІ

2.7 Догляд за гвинтівкою

Гвинтівка повинна утримуватись у справному стані. Цього досягають системним доглядом за гвинтівкою, який включає своєчасні огляди стану зброї, її чищення, змащення та правильне виконання умов експлуатації та зберігання.

Під експлуатацією зброї розуміється сукупність робіт з підготовки та використання її за призначенням, технічне обслуговування, зберігання, транспортування та ремонт.

Підготовка та використання зброї здійснюється відповідно до призначення з дотриманням норм, правил та режимів, що забезпечують її безвідмовну та ефективну дію в різних умовах бою та бойової підготовки.

Технічним обслуговуванням називається комплекс робіт для підтримки бойової готовності чи справності зброї при використанні за призначенням, при зберіганні та транспортуванні.

Технічне обслуговування при використанні полягає в обов'язковому і своєчасному проведенні перевірок технічного стану (справності) зброї та догляд за нею в обсязі, передбаченому експлуатаційною документацією. Постійна справність і готовність зброї до використання забезпечується планово-попереджувальною системою технічного обслуговування, заснованої на обов'язковому проведені визначеного обсягу робіт при її експлуатації.

Для зброї установлені наступні види технічного обслуговування:

- контрольний огляд (КО);
- щоденне технічне обслуговування (ЩТО);
- поточне обслуговування стрілецької зброї (ПО);
- технічне обслуговування №1 (ТО-1);
- технічне обслуговування №2 (ТО-2);
- сезонне технічне обслуговування (СО);
- регламентні роботи (РР).

Контрольний огляд (КО) зброї проводиться перед боєм чи виконанням бойових (навчальних) стрільб, перед виходом з розташування підрозділу, на привалах при здійсненні маршу.

Щоденне технічне обслуговування (ЩТО) озброєння проводиться щодня після повернення до розташування підрозділу, після стрільб, на марші після здійснення добового переходу, у перервах бойових дій (обов'язково після здійснення 500 пострілів), але не рідше одного разу на два тижня, якщо зброя не використовувалася.

Поточне обслуговування стрілецької зброї (ПО) що поєднує КО та ЩТО проводиться при підготовці до стрільби, негайно після стрільби, навчань і занять, щодня в бойовій обстановці і не рідше одного разу на 7 днів, якщо зброя не застосовується.

ДЛЯ ВИКОРИСТАННЯ В УЧБОВОМУ ПРОЦЕСІ

Технічні обслуговування №1 і №2 (ТО-1 і ТО-2) проводяться після визначеної кількості пострілів, при підготовці до бойових дій, постановці зброї на зберігання.

ТО-1 це перевірка усіх вузлів зброї на функціонування та заміна (у разі потреби до настання РТО) деталей, що зносилися, запасними зі складу одиночного комплекту ЗІП, що проводиться при надходженні зброї в частину, після навчань чи при постановці на зберігання, та через кожні 1000 пострілів, але не рідше одного разу в 6 місяців.

ТО-2 це повна дефектація деталей зброї, що проводиться не рідше одного разу на рік (а вразі знаходження на тривалому зберіганні – один раз на 5 років) через кожні 2000 пострілів. Як правило, таке обслуговування пов'язане з переконсервацією чи підготовкою до тривалого зберігання.

Сезонне технічне обслуговування (СО) проводиться при підготовці зброї до експлуатації в осінньо-зимовий та весняно-літній періоди, незалежно від попередньої кількості пострілів в обсязі ТО-1 чи ТО-2. Переведення зброї з одного періоду експлуатації на інший виконується з настанням стійкої температури повітря, відповідно вище чи нижче +5°С. дата переходу з одного періоду на інший визначається наказом по частині (з'єднанню). Під час проведення СО рекомендується здійснювати регулювання газової системи.

Регламентне технічне обслуговування (РТО) проводиться через 5000 пострілів. В ході РТО рекомендується заміна запасних частин зі складу особистого комплекту ЗІП. Для виконання робіт РТО необхідно залучити підготовлених фахівців служби РАО або ремонтного органу частини (з'єднання).

Чищення гвинтівки, що знаходиться у підрозділі, здійснюється:

- після стрільби бойовими і холостими патронами – негайно після закінчення стрільби на стрільбищі (в полі), при цьому чистять і змащують ствольну коробку, канал ствола і затвор; кінцеве чищення гвинтівки здійснюється після повернення зі стрільби і на протязі наступних 2-3 діб щоденно;
- після наряду чи занять у полі без стрільби – після повернення з наряду чи занять;
- у бойовій обстановці і на довготривалих навчаннях – щоденно в періоди затихання бою і під час перерв навчань – якщо гвинтівка не застосовувалася – не рідше одного разу на тиждень;
- під час знаходження в кімнаті для зберігання зброї – не рідше одного разу на три місяці, навіть в тому випадку, якщо гвинтівка не експлуатувалась на протязі цього часу.

Після чищення гвинтівку змащують. Мастило наноситься лише на добре очищену і суху поверхню металу негайно після чищення, щоб не допустити дії вологи на метал.

Чищення і змащування гвинтівки здійснюється під безпосереднім керівництвом командира підрозділу (інструктора). Він повинен визначити ступінь необхідного розбирання, чищення і змащування, перевірити справність приладдя і якість

ДЛЯ ВИКОРИСТАННЯ В УЧБОВОМУ ПРОЦЕСІ

матеріалів для чищення; перевірити правильність і якість чищення; дати дозвіл на змащування і збирання; перевірити правильність змащування і збирання гвинтівки.

Під час казарменого чи табірного розміщення чищення гвинтівки здійснювати у спеціально відведених місцях, на обладнаних для цієї мети столах, а в бойовій обстановці і на навчаннях – на чистих підстилках, дошках, фанері тощо.

На стрільбищі після стрільби гвинтівку треба чистити у спеціально відведених для цього місцях.

Для чищення і змащування гвинтівки застосовуються (див. Додаток1):

- нейтральне мастило – для чищення гвинтівки і змащування її частин і механізмів при температурі повітря від +50°С до -50°С;
- лужне мастило або засіб для зняття нагару – для чищення каналу ствола та інших частин гвинтівки, на які безпосередньо діють порохові гази;
- шомпол;
- шомпол для чищення патронника;
- вішер – протирка для чищення каналу ствола патчами (бавовняними тампонами);
- протирка –для чищення каналу ствола за допомогою ганчір'я;
- йоржики латунний та пластиковий – для чищення каналу ствола;
- йоржики для чищення патронника – латунний або пластиковий;
- патч (бавовняний тампон) – лише для чищення каналу ствола;
- ганчір'я – для обтирання, чищення і змащування гвинтівки;
- щітка – для чищення від забруднення вузлів та механізмів гвинтівки.

Для зручності чищення пазів, вирізів і отворів можна застосовувати дерев'яні палички.

Зброя завжди повинна чиститись від казенної частини до дульної, за напрямком руху кулі.

Категорично забороняється використовувати для чищення гвинтівки абразивні матеріали (наждачний папір, пісок та інше).

2.8 Порядок технічного обслуговування гвинтівки

Чищення гвинтівки здійснювати у наступному порядку:

1. Розрядити зброю (згідно з пунктом 2.3.1 Настанови щодо експлуатування);
2. Вилучити бойові патрони із зони, де здійснюється чищення.
3. Підготувати матеріали для чищення і змащування.
4. Оглянути приладдя і підготувати його для використання при чищенні.
5. Здійснити неповне розбирання гвинтівки відповідно до пункту 2.3.1.
   5.1 Під час чищення зброї заборонено знімати цівку гвинтівки.
   5.2 У разі сильного забруднення цівки, а також порожнини між цівкою і стволом, необхідно продути деталі стисненим повітрям.
   5.3 Заборонено для чищення використовувати гострі і тверді предмети, сталеві щітки та йоржики, які можуть призвести до пошкодження деталей і механізмів зброї та захисного покриття.
   5.4 Газова трубка зброї не потребує чищення та змащування впродовж всього терміну експлуатації.
6. Чищення ствола зброї виконується виключно з боку патронника, процес чистки потрібно починати з видалення порохового нагару в патроннику і стволі (для

ДЛЯ ВИКОРИСТАННЯ В НАВЧАЛЬНОМУ ПРОЦЕСІ

чищення патронника і муфти бойових упорів застосовується спеціальний йорж, який входить в комплектацію гвинтівки). Для цього необхідно:

6.1 Нанести універсальний засіб для чищення та змащення*, або засіб для видалення порохового нагару** на патч.

6.2 Проштовхнути патч шомполом з накрученим вішером від патронника до дульного зрізу (таким чином видаляєм бруд та дрібні абразивні частки з каналу ствола).

6.3 Накрутити йорж для патронника на шомпол для чищення патронника, нанести універсальний засіб* або засіб для видалення порохового нагару** на йорж. Вставити йорж в патронник та прокрутити його за годинниковою стрілкою кілька разів.

6.4 Нанести універсальний засіб* або засіб для видалення порохового нагару **на патч.

6.5 Проштовхнути патч шомполом з накрученим вішером від патронника до дульного зрізу

6.6 Протерти патронник та муфту бойових упорів ганчір'ям насухо.

6.7 Вставити направляючу втулку в патронник ***.

6.8 Нанести універсальний засіб* або засіб для видалення порохового нагару** на латунний йорж.

6.9 Виконати 20 проходів (один прохід – це рух шомпола від патронника до дульного зрізу і в зворотному напрямку). Залишити засіб в каналі ствола на 15-20 хвилин.

6.10 Промити йорж в мильному розчині або знежирити (ресурс одного латунного йоржика не більше 5 чищень).

6.11 Витягти направляючу втулку.

6.12 Чистими патчами витерти канал ствола насухо (проштовхнути 3-4 патча).

7. Видалення обміднення з каналу ствола. Для цього необхідно:

7.1 Вставити направляючу втулку в патронник ***.

7.2 Нанести засіб для видалення міді** на пластиковий йорж.

7.3 Виконати 10-20 проходів (один прохід – це рух шомпола від патронника до дульного зрізу і в зворотному напрямку).

7.4 Залишити засіб в каналі ствола на 10-20 хв. Промити йорж в мильному розчині або знежирити.

7.5 Витягти направляючу втулку.

7.6 Чистими патчами витерти канал ствола насухо (проштовхнути 3-4 патча).

7.7 Рекомендується не рідше ніж один раз на 1000 пострілів знімати дульні пристрої та виконувати чищення дульного зрізу.

Дульний зріз ствола після чистки необхідно протерти ганчір'ям насухо. Заборонено використовувати абразивні або інші тверді матеріали і засоби для обслуговування дульного зрізу.

8. Для чищення затвора і рами затвора необхідно:

8.1 Від'єднати затвор від затворної рами****.

8.2 Нанести універсальний засіб* або засіб для видалення порохового нагару** на патч (ганчір'я).

8.3 Змастити тонким шаром засобу затвор і затворну раму і залишити на 5-10 хвилин.

8.4 Витерти затвор і затворну раму насухо. При сильному забрудненні використовувати пластикову щітку.

8.5 Змастити відбивач і викидач затвора. Перевірити їх працездатність шляхом натискання на пружини.

8.6 Ударник очистити, змастити і протерти ганчір'ям насухо.

8.7 Внутрішню частину рами затвора, в зоні контакту з кільцями затвора, прочистити дерев'яною паличкою обмотаною ганчір'ям попередньо обробленим універсальним засобом* або засобом для зняття нагару**.

9. Верхню і нижню рами необхідно чистити ганчір'ям обробленим універсальним засобом*, засобом для чищення нагару** або нейтральним мастилом, використовуючи при цьому дерев'яні палички, після чого насухо протерти.

9.1 Нанести засіб і залишити на 5-10 хвилин.

9.2 Затворну затримку та її паз, які знаходяться на нижній рамі, в випадку сильного забруднення необхідно продути стисненим повітрям, після чого змастити універсальним засобом* або нейтральним мастилом. Забороняється демонтувати затворну затримку для чищення при догляді за зброєю.

9.3 У гвинтівок в кольоровому виконанні «пісок» або «зелений», допускається залишкове забруднення (потемніння) лакофарбового або анодованого покриття пороховими газами яке не піддається повному видаленню.

10. При чищенні газблоку заборонено повністю викручувати регулювальний гвинт, це може призвести до виходу із ладу зброї.

10.1 Обслуговувати регулювальний гвинт потрібно при кожному чищенні зброї, для цього необхідно попередньо нанести універсальний засіб* або нейтральне мастило на різьбову частину гвинта і через деякий час провернути гвинт на один повний оберт за годинниковою стрілкою, після чого повернути в початкове положення.

11. Обслуговування ударно-спускового механізму проводитися шляхом нанесення невеликої кількості універсального засобу* або нейтрального мастила на осі курка та спускового гачка, а також деталей вузла.

11.1 При сильному забрудненні УСМ, усі вузли необхідно продути стисненим повітрям, після чого змастити універсальним засобом* або нейтральним мастилом.

12. Труба буфера з пружиною потребує обслуговування при кожному чищенні зброї.

12.1 Пружину та буфер необхідно протерти насухо і очистити від пилу та бруду.

12.2 Змащувати поверхні потрібно тонким шаром універсального засобу* або нейтрального мастила.

13. Пристрій для зниження рівня звуку пострілу не вимагає обслуговування протягом всього його терміну експлуатації.

13.1 У випадку його сильного забруднення (попадання всередину снігу або піску), допускається промивання гасом з обов'язковою подальшою продувкою стисненим повітрям.

14. В холодну пору року при температурі +5 °С і нижче, частини і механізми гвинтівки необхідно змащувати виключно універсальним засобом* або нейтральним мастилом. При переході з одного типу мастила на інший необхідно ретельно видалити усі залишки старого мастила.

15. Гвинтівку, внесену з морозу в тепле приміщення, необхідно чистити не раніше ніж через 10-20 хвилин (після висихання конденсату).

Примітки

** Універсальний засіб HTA CLP – рекомендується використовувати для чищення, змащення та захисту вузлів і механізмів гвинтівки. Даний засіб видаляє пороховий нагар, вуглецеві відкладення та інші забруднення.*

*** Засіб HTA Exterminator – рекомендується використовувати для видалення порохового нагару та обміднення з каналу ствола. Важливо враховувати, що даний засіб не має змащувальних властивостей, тому після очищення даним засобом необхідно ретельно очистити (протерти) поверхні та обробити їх засобом HTA CLP, Shooter's Choice FP-10 або іншим нейтральним збройовим мастилом.*

*** Засіб Shooter's Choice MC-7 Bore Cleaner, який одночасно видаляє як пороховий нагар так і обміднення. Після застосування даного засобу усі місця контакту рідини обов'язково протерти насухо і обробити універсальним засобом HTA CLP, Shooter's Choice FP-10 або іншим нейтральним збройовим мастилом.*

**** Направляюча втулка може входити в основний (додатковий) комплект поставки або постачатись окремо. Втулка полегшує та прискорює чищення гвинтівки.*

***** Рекомендується не рідше ніж 1 раз на 250 пострілів знімати викидач та виконувати його чищення.*

ДЛЯ ВИКОРИСТАННЯ В

Розділ 3. Транспортування та зберігання.

Транспортування та зберігання виробів здійснюється в картонній коробці розрахованій на одну гвинтівку, або ящику (транспортній тарі підприємства-виробника), що розрахований на 4, 6 або 12 гвинтівок згідно комплекту постачання.

Комплект додатковий для обслуговування КДО-20 (5,56мм) зберігається та транспортується згідно правил та норм зберігання та транспортування вогненебезпечних речовин. Допускається зберігати та транспортувати КДО-20 (5,56мм), груповий ЗІП та інші позицій, що мають власне пакування окремо від гвинтівки та комплекту постачання.

Транспортування здійснюється в критих транспортних засобах: залізничним, повітряним, автомобільним і водним транспортом, за умови дотримання правил і вимог, діючих на даних видах транспорту.

При транспортуванні та зберіганні дозволяється штабелювати не більше п'яти ярусів транспортної тари.

Гвинтівка при зберіганні знаходиться в транспортній тарі підприємства-виробника. Вона має бути розряджена, при цьому магазин від'єднаний, курок спущено.

Забороняється зберігання зброї у розібраному або розукомплектованому стані.

Забороняється зберігати гвинтівку із зведеним курком, поставленою на запобіжник або у положенні на затворній затримці!

Умови зберігання гвинтівок повинні відповідати умовам ГОСТ 15150. Законсервована та упакована зброя повинна зберігатись у складських приміщеннях при температурі навколишнього середовища від +5 ºС до +40 ºС та вологості повітря не більш 70 %.

Зброя зберігається у спеціально відведеному місці, яке виключає доступ сторонніх осіб, удари або падіння, вплив підвищеної вологи, корозійно-активних речовин (кислот, лугів, розчинників або їх випаровувань), або різких перепадів температур.

При тривалому зберіганні гвинтівок понад термін, визначений ТУ, необхідно провести технічний огляд зброї та зробити переконсервацію виробу відповідно до ГОСТ 9.014, варіант захисту ВЗ-1. В інших випадках гвинтівка повинна зберігатися в транспортній тарі підприємства-виробника в незарядженому стані і зі спущеним курком. Боєприпаси до неї повинні зберігатися окремо.

Під час транспортування та зберігання транспортну тару підприємства-виробника забороняється кидати, тягнути або кантувати.

ДЛЯ ВИКОРИСТАННЯ В УЧБОВОМУ ПРОЦЕСІ

Розділ 4. Гарантійні зобов’язання.

Виробник гарантує відповідність технічних характеристик гвинтівки при дотриманні умов експлуатації, транспортування і зберігання, наведених в Настанові щодо експлуатування.

Гарантійний термін експлуатації – 12 місяців від дати вводу в експлуатацію або до моменту вичерпання граничного ресурсу ствола (10000 пострілів). Граничний ресурс ПЗРЗП складає 5000 пострілів.

Гарантійний термін зберігання – 24 місяці від дати виробництва.

Підприємство-виробник протягом гарантійного терміну експлуатації виконує безоплатний ремонт у випадку виявлення споживачем дефектів, при умові виконання ним правил зберігання, транспортування та експлуатації.

Гарантія не поширюється на стан каналу ствола, обумовлений його зносом (настрілом) в результаті неналежного обслуговування, недотримання правил експлуатації та зберігання, механічного пошкодження складових частин та лакофарбового покриття гвинтівки в процесі її експлуатації.

Гарантія не поширюється на ушкодження зброї, що виникли внаслідок використання набоїв не заводського виробництва, або при використанні набоїв які зберігались з порушенням правил зберігання.

ДЛЯ ВИКОРИСТАННЯ В УЧБОВОМУ ПРОЦЕСІ

Додаток 1

Засоби чищення та обслуговування UAR-15, UAR-15S1 та UAR-15S

Схема розміщення

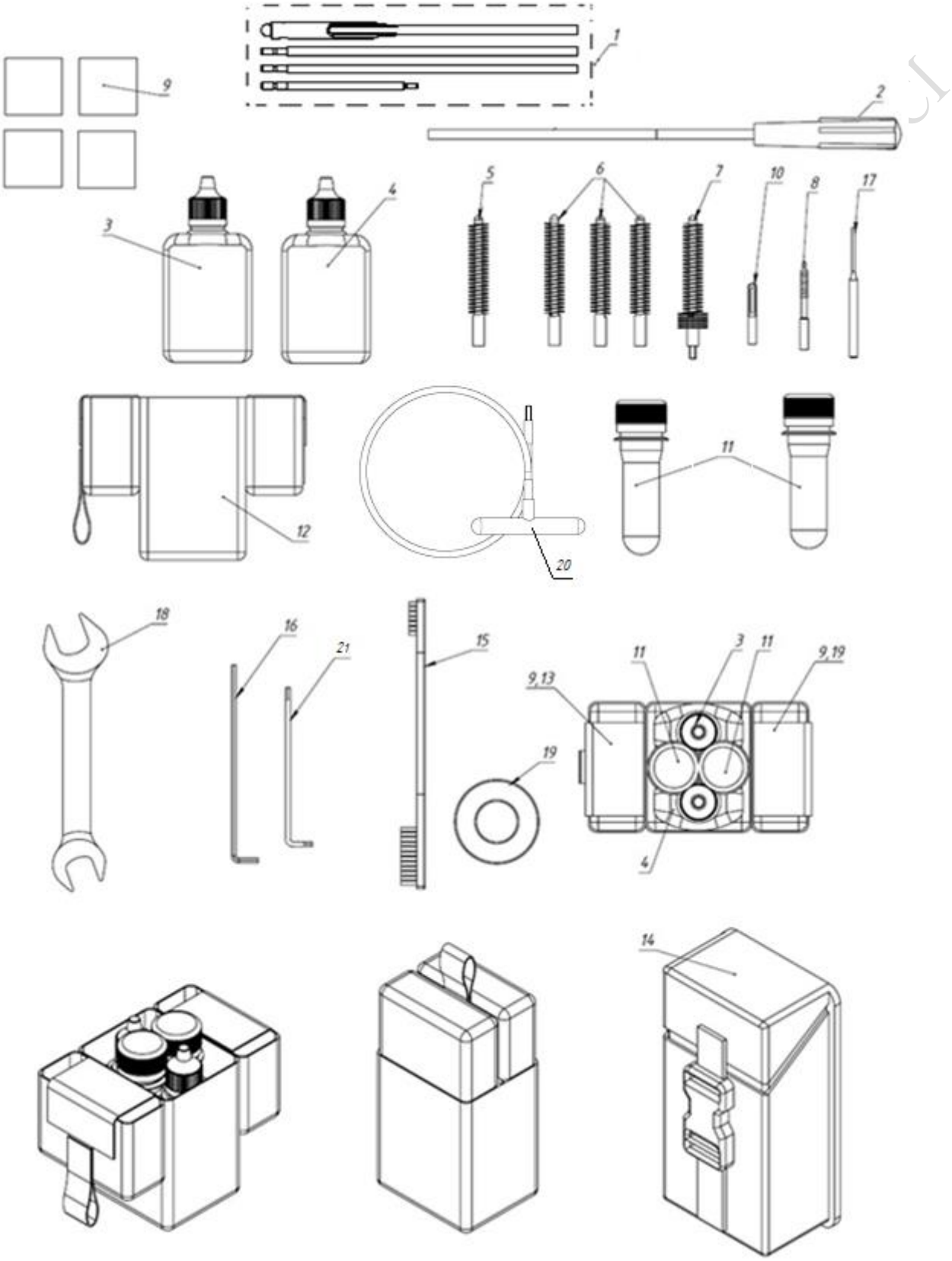

Склад засобів чищення та обслуговування UAR-15, UAR-15S1 та UAR-15S

Таблиця 1

№	Позначення	Найменування	Кількість	Примітка
1	АУАГ 9.216.00.000 732Н5	Шомпол складаний	1	
2	832300	Шомпол для чищення патронника	1	
3	115121	Ємність для лужного мастила або для засобу для зняття нагару	1	
4	115120	Ємність для нейтрального мастила	1	
5	223562	Йоржик пластиковий	1	
6	223561	Йоржик латунний	3	
7	FG-367 HT	Йоржик для патронника	1	
8	223445	Вішер	1	
9	ME#500005	Патч	160	30x30 (мм)
10	308223	Протирка	1	
11	000968	Пенал	2	
12	UA 281-50051 NRK 10-09 NRK 10-26	Чохол-вкладка для набору чистки	1	
13		Регламент чисток	1	Аркуш-вкладка формату А4
14	UA 281-500115 NRK 15-10	Підсумок для 4-х магазинів 5,56/ підсумок для набора чистки	1	
15	IP-316-BLU-50 GB-5	Щітка	1	
16	ISO 2936 S-3L	Ключ шестигранний S – 3 мм	1	Г-подібний двосторонній
17	5/56-Ю-212	Виколотка	1	
18	ГОСТ 2839-80	Ключ гайковий S 19x17	1	Для дульного пристрою
19	ТУ 6-05-1388-86	ФУМ-стрічка	1	Ширина 10-12 мм
20	UA732031-B6	Протяжка	1	
21	58662	Ключ шестигранний S – 2,5 мм	1	Г-подібний двосторонній

Примітки:

Комплектація узгоджується із замовником.

Всі комплектуючі вказані в Додатку 1 зображені умовно.

Повний комплект поставки вказано у формулярі.

ДЛЯ ВИКОРИСТАННЯ В УЧБОВОМУ ПРОЦЕСІ

Засоби чищення та обслуговування UAR-15SM

Схема розміщення

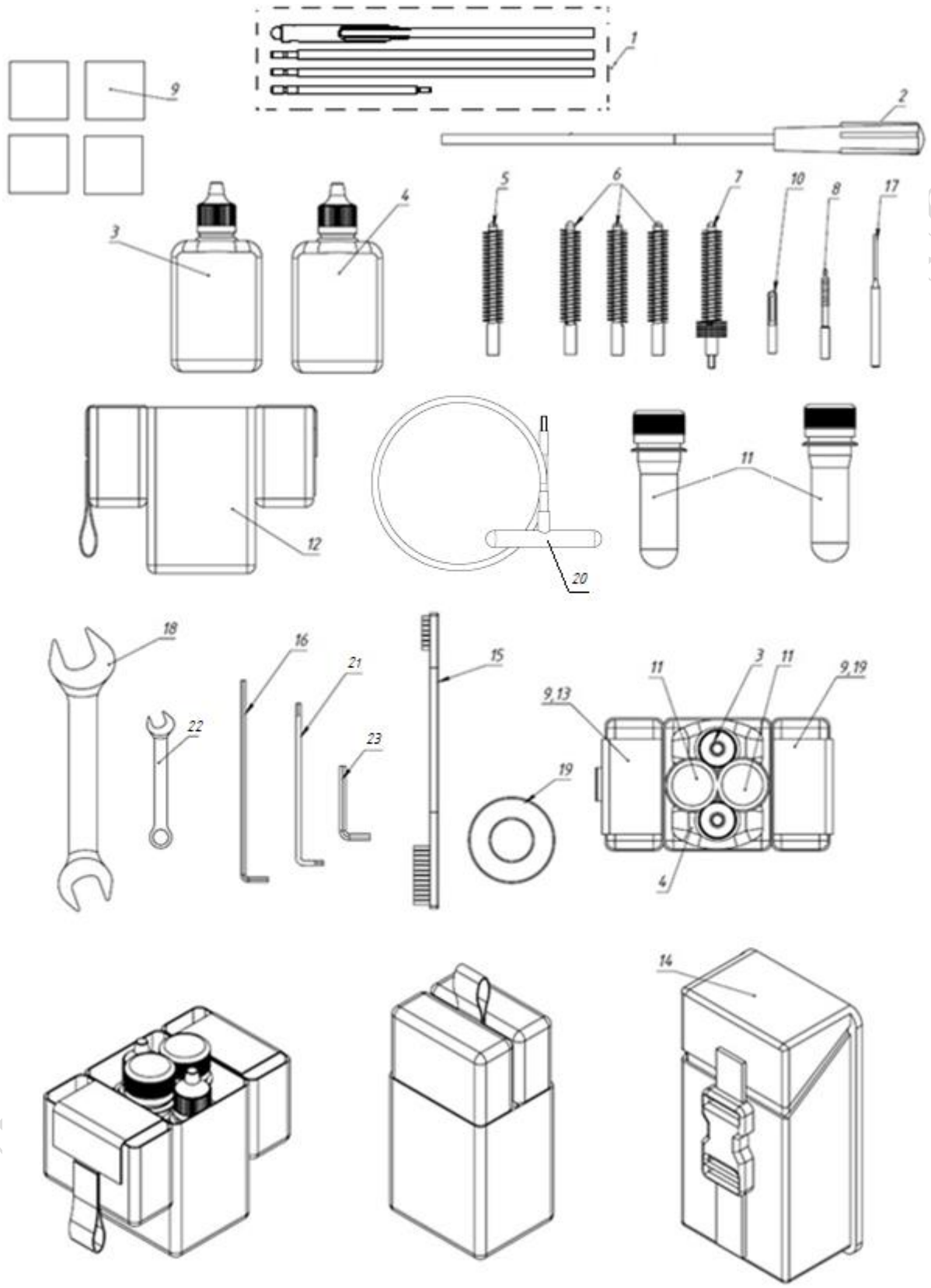

Підпис і дата	Інв. № дубл.	Зам. інв. №	Підпис і дата	Інв. № правдн.

Зм.	Арк.	№ докум.	Підпис	Дата

Склад засобів чищення та обслуговування UAR-15SM

Таблиця 2

№	Позначення	Найменування	Кількість	Примітка
1	АУАГ 9.216.00.000 732Н5	Шомпол складаний	1	
2	832300	Шомпол для чищення патронника	1	
3	115121	Ємність для лужного мастила або для засобу для зняття нагару	1	
4	115120	Ємність для нейтрального мастила	1	
5	223562	Йоржик пластиковий	1	
6	223561	Йоржик латунний	3	
7	FG-367 HT	Йоржик для патронника	1	
8	223445	Вішер	1	
9	ME#500005	Патч	160	30х30 (мм)
10	308223	Протирка	1	
11	000968	Пенал	2	
12	UA 281-50051 NRK 10-09 NRK 10-26	Чохол-вкладка для набору чистки	1	
13		Регламент чисток	1	Аркуш-вкладка формату А4
14	UA 281-500115 NRK 15-10	Підсумок для 4-х магазинів 5,56/ підсумок для набора чистки	1	
15	IP-316-BLU-50 GB-5	Щітка	1	
16	ISO 2936 S-3L	Ключ шестигранний S – 3 мм	1	Г-подібний двосторонній
17	5/56-Ю-212	Виколотка	1	
18	ГОСТ 2839-80	Ключ гайковий S 19х17	1	Для дульного пристрою
19	ТУ 6-05-1388-86	ФУМ-стрічка	1	Ширина 10-12 мм
20	UA732031-B6	Протяжка	1	
21	58662	Ключ шестигранний S – 2,5 мм	1	Г-подібний двосторонній
22	Ключ 7811-0224 С1 ГОСТ 16983-80	Ключ гайковий S 10	1	Кронштейн
23	ISO 2936 S-4	Ключ шестигранний S – 4 мм	1	Для сошки

Примітки:

Комплектація узгоджується із замовником.

Всі комплектуючі вказані в Додатку 1 зображені умовно.

Повний комплект поставки вказано у формулярі.

НЕ ВИКОРИСТАННЯ В УЧБОВОМУ ПРОЦЕСІ

Додаток 2

Індивідуальний комплект ЗІП

Загальний вид

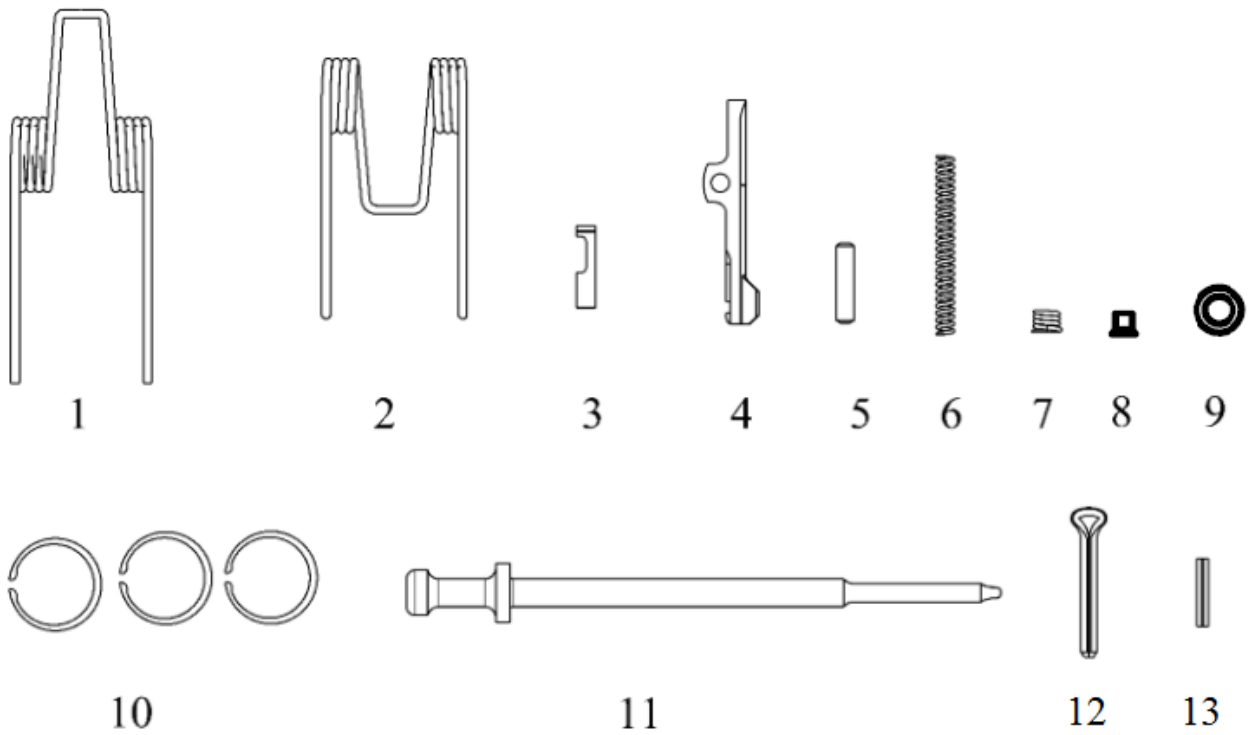

Склад індивідуального комплекту ЗІП

Таблиця 1

№	Позначення	Найменування	Кіль-кість	Примітка
1	АУАГ 221.02.01.017	Пружина бойова	1	Або АУАГ 610.00.003-01
2	АУАГ 221.02.01.016	Пружина спускового гачка	1	
3	АУАГ 211.01.01.105	Відбивач UAR-15	1	
4	АУАГ 211.01.01.102	Викидач UAR-15	1	
5	АУАГ 211.01.01.104	Вісь викидача UAR-15	1	
6	АУАГ 211.01.01.106	Пружина	1	відбивача та перевідника вогню
7	АУАГ 211.01.01.103	Пружина викидача UAR-15	1	
8	АУАГ 211.01.01.108	Вставка в пружину викидача еластична	1	
9	АУАГ 211.01.01.109	Кільце еластичне	1	
10	АУАГ 211.01.01.107	Кільце компресійне UAR-15	3	
11	АУАГ 211.01.01.002	Ударник UAR-15	1	
12	АУАГ 211.01.01.003	Шплінт ударника UAR-15	1	
13		Штифт 1,5х10 ГОСТ14229-93	1	Імпортний аналог DIN 1481

ДЛЯ ВИКОРИСТАННЯ В

Додаток 3

Комплект додатковий для обслуговування

Схема розміщення (умовна)

КДО-20 (5,56 мм)

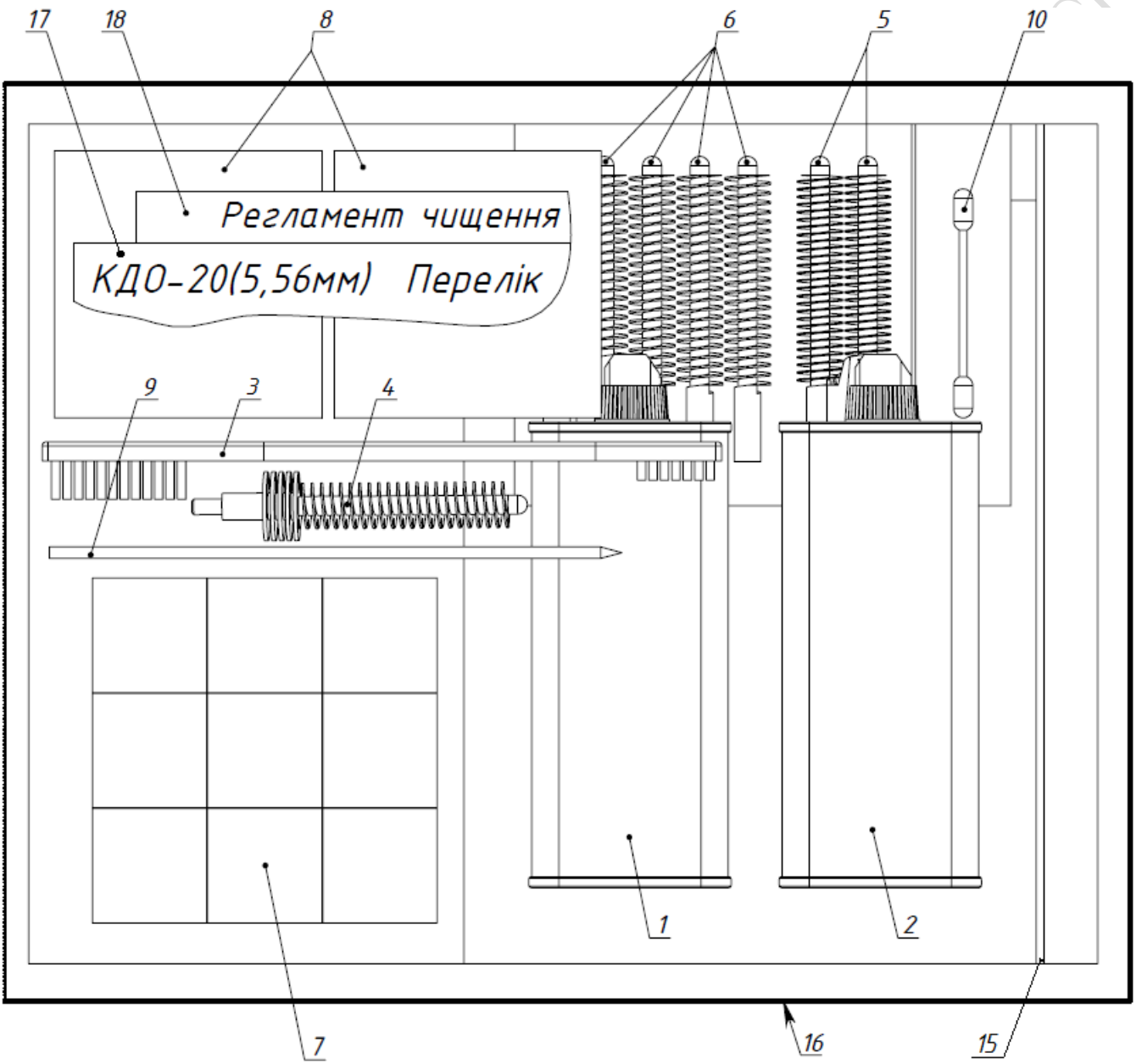

Зм.	Арк.	№ докум.	Підпис	Дата

Підпис і дата

Інв. № дубл.

Зам. інв. №

Підпис і дата

Інв. № подвдн.

Таблиця 1

Склад

комплекту додаткового для обслуговування КДО-20 (5,56 мм)

№	Позначення	Найменування	К-ть (шт)	Примітка
1	SHF-MC704*	Засіб для зняття нагару та міді «Shooters Choice «MC-7 Bore Cleaner» 118 мл.*	1	
	HTA-202EXT*	Засіб для чищення зброї «HTA EXTERMINATOR», 100 мл.*		
2	SHF-FPL04*	Мастило збройове нейтральне «Shooters Choice FP-10 Lubricant», 118 мл.*	1	Вогне-небезпечно!
	HTA-101CLP*	Мастило для зброї універсальне «HTA CLP», 100 мл.*		
3	IP-316-BLU-50	Щітка пластикова	1	Або: GB-5
4	FG-367 HT	Йорж для чищення патронника 5,56х45 мм	1	
5	TS UA 223562	Йорж для чищення каналу ствола пластиковий 5,56 мм	2	
6	TS UA 223561	Йорж для чищення каналу ствола латунний 5,56 мм	5	
7	ME#500005	Патч х/б для чищення каналу ствола 5,56 мм	500	30х30 (мм)
8	ME#500014	Патч х/б для чищення інших частин та деталей зброї	100	70х70 (мм)
9	ТУ У 74.8-31477924-001:2007	Палички дерев'яні для чищення важкодоступних місць	20	
10	ТУ У 17.2-40240828-001:2016	Палички ватні	50	
11		Пакет з системою замикання 100х150	2	
12		Пакет з системою замикання 150х200	2	
13		Пакет з системою замикання 140х150	1	
14		Пакет з системою замикання 200х250	1	
15		Пакет з системою замикання 220х280	1	
16		Пакет вакуумний 120мкр 250х350	1	
17	АУАГ 5.012.00.000 ЕТ	Етикетка*	1	Аркуш-вкладка формату А4
	АУАГ 5.012.00.000-01 ЕТ			
18	АУАГ 5.009.00.000 ІСРЧ	Регламент чищення	1	Аркуш-вкладка формату А4
19	ТК - 22 С	Ящик картонний	1/12	Один на 12 комплектів
20	АУАГ 5.012.00.000 ПС	Паспорт	1	Один на партію

**** Складові комплекту, що залежать від специфікації постачання.***

ДЛЯ ВИКОРИСТАННЯ В УЧБОВОМУ ПРОЦЕСІ

Додаток 4

Склад комплекту групового ЗІП на 30 виробів

№	Артикул	Назва	К-ть
1	АУАГ 9.235.00.000	Приклад US-1	1
	MAG310	Приклад CTR Mil Spec	
	MAG347	Приклад MOE SL Mil Spec	
2	АУАГ 211.01.05.000	Руків'я перезаряджання	2
3	АУАГ 9.158.00.000	ЗІП одиничний 5,56 мм автоматичної гвинтівки UAR-15	3
	АУАГ 9.186.00.000	ЗІП одиничний 5,56 мм автоматичної гвинтівки UAR-15 (УСМ двоступінчатий)	
4	NRK15-11	Ремінь транспортний штурмової гвинтівки	1
	NRK10M-15	Ремінь транспортний для гвинтівки MRTS	
	MAG514	Ремінь MS3 Sling GEN2	
	UA 281-500107	Ремінь для переноски	
	UA 281-50245-21-CB	Ремінь для переноски автоматичної гвинтівки ARTS-21	
5	MAG247	Мушка складана (пластикова)	1
	MAG275	Мушка складана (сталева)	
6	MAG248	Цілик складаний (пластиковий)	1
	MAG276	Цілик складаний (сталевий)	
	MAG527	Цілик складаний (регульований, сталевий)	
7	DIN 7991	Гвинт M5x12-10.9 (для планки M-LOK)	10
	DIN 7991	Гвинт M4x8-10.9 (для планки KeyMod)	
8	АУАГ 9.222.00.002-01	Гайка M-LOK	10
	АУАГ 9.181.00.002	Гайка KeyMod	
9	АУАГ 9.260.00.000	Планка M-LOK коротка (UPM-6)	2
	АУАГ 9.187.00.000	Планка KeyMod коротка	
10	A0001A2/343064	Полум'ягасник A2	2
	АУАГ 9.001.00.001-01	Полум'ягасник ПЗРЗП-Ш 5,56	
	АУАГ 9.001.00.001	ДГК ПЗРЗП-Ш 5,56	
11	AX-51039	Пружина тарілчаста 1/2"	2
	АУАГ 5.013.00.000	Комплект шайб 1/2"	4
12	MAG502	Антабка на планку Пікатінні RSA	2
13	АУАГ 9.216.00.000	Шомпол складаний	1
	640405	Шомпол складаний 732H5	1
14	АУАГ 9.232.00.000	Магазин UM-5.30	2
	MAG557	Магазин 30-зарядн. 5,56x45 мм (пластиковий)	
	MAG556	Магазин 30-зарядн. 5,56x45 мм (пластиковий з вікном)	

ДЛЯ ВИКОРИСТАННЯ В НАВЧАЛЬНОМУ ПРОЦЕСІ

15	АУАГ 9.001.01.000	Прилад зменшення рівня звуку пострілу швидкоз’ємний 5,56	1
16	АУАГ 9.217.00.000 ІС	Інструкція по використанню	1
17	АУАГ 9.245.00.000	Руків’я перенесення вогню UG-2	1

Загальний вид комплектуючих групового ЗІП

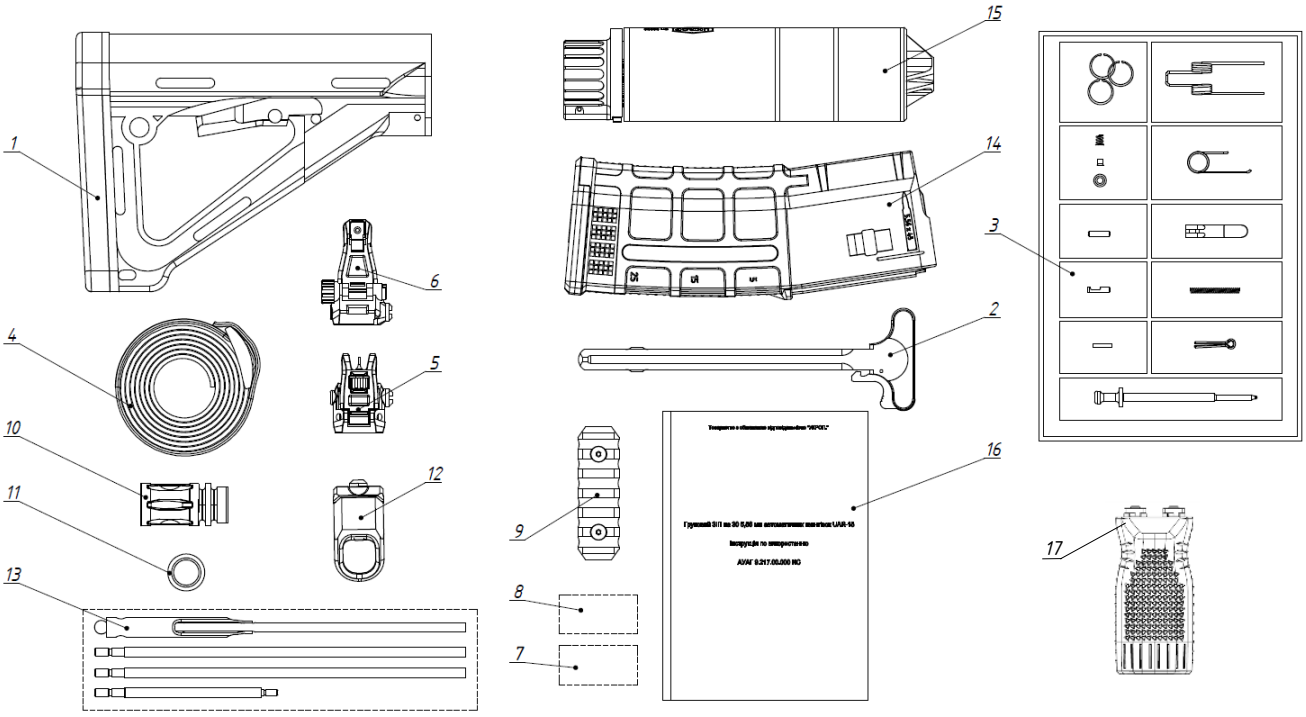

Всі комплектуючі вказані на рисунку вище зображені умовно.

Комплектація групового ЗІП може змінюватися відповідно договору постачання, фактичний склад вказаний на етикетці.

Всі комплектуючі упаковані в індивідуальні пакети. В кожен пакет вкладений ярлик з артикулом та назвою комплектуючої відповідно до етикетки.

ДЛЯ ВИКОРИСТАННЯ ЕСІ